UB 18DKL・BSL 18UA

1
< UB18DKL >

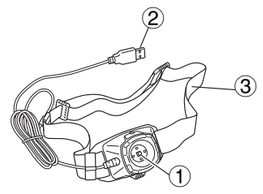

2
< BSL18UA >

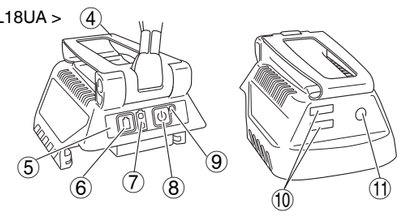

3

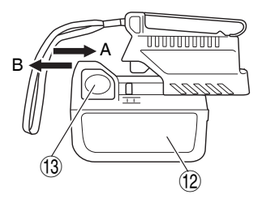

4

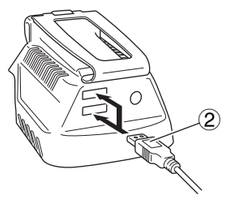

5

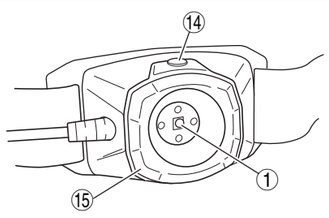

6

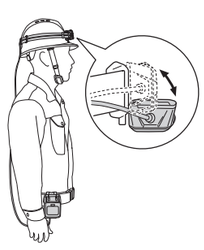

7

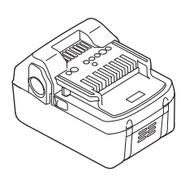

14.4V (BSL14xx)
18V (BSL18xx)

日本語 | コードレスヘッドライト UB 18DKL / コードレスUSBアダプタ BSL 18UA | 取扱説明書

⚠警告、⚠注意、注 の意味について

⚠警告：誤った取扱いをしたときに、使用者が死亡または重傷を負う可能性が想定される内容のご注意。

⚠注意：誤った取扱いをしたときに、使用者が傷害を負う可能性が想定される内容および物的損害のみの発生が想定される内容のご注意。

注：製品のすえ付け、操作、メンテナンスに関する重要なご注意。

⚠ 警告:

- **ご使用前に、この取扱説明書をよくお読みの上、指示に従って正しく使用してください。お読みなった後は、お使いになる方がいつでも見られる所に必ず保管してください。**
- **この取扱説明書および当社カタログに記載されている指定の蓄電池や機器を使用してください。**事故・けが・故障の原因になります。
- **可燃性の液体やガスのある所で使用したり、充電しないでください。**爆発や火災の恐れがあり、事故の原因になります。
- **水につけたり、水をかけないでください。また、ぬれた手で、充電器の電源プラグに触れないでください。**感電の恐れがあります。
- **使用しない、またはお手入れする場合は、スイッチを切り、蓄電池をUSBアダプタから抜いてください。**
- **ライトが点灯中に布やタンボール等をかぶせないでください。**発火の恐れがあります。
- **USBアダプタのフックを使用するときは、蓄電池が落下しないように、しっかりと掛けてください。**事故の恐れがあります。
- **金属粉などで、蓄電池の端子を短絡(ショート)させないでください。**発火の恐れがあります。
- **異音や異臭がしたり過熱、発煙した場合は、ただちに使用をやめ、お買い求めの販売店に点検・修理に出してください。**
- **ヘッドライトのベルトを首に掛けないでください。**事故の恐れがあります。

⚠ 注意:

- **点灯中のライトを直接のぞき込んだり、目に向けないでください。**目を傷める原因になります。
- **点灯中や使用直後はライト本体が高温になっていますので触れないでください。**やけどの恐れがあります。
- **機体に強い衝撃を加えたり、分解しないでください。**
- **雨の中で使用したり、炎天下に車内や金属箱のような高温(50℃以上)となりやすい場所に放置しないでください。**故障の原因になります。
- **定期的に点検してください。**
- **ヘッドライトUB 18DKLは、USBアダプタBSL 18UAのみでご使用ください。**
- **スイッチパネルに強い衝撃を与えたり、破いたりしないでください。**故障の原因になります。

部 品 名 称（図1～図5）

①	LEDライト	⑥	電池残量表示スイッチ	⑪	DC12V出力端子
②	USBプラグ	⑦	電池残量表示ランプ	⑫	リチウムイオン電池 (別売)
③	ベルト	⑧	電源スイッチ	⑬	ラッチ
④	フック	⑨	電源ランプ	⑭	ライトスイッチ
⑤	スイッチパネル	⑩	USB出力端子 (2個)	⑮	ライト本体

付 属 品

品名＼形名	UB18DKL (SA)	UB18DKL	BSL18UA (SA)
ヘッドライト	UB18DKL　1台	UB18DKL　1台	―
USBアダプタ	BSL18UA (SA)　1台	―	BSL18UA (SA)　1台

仕 様

コードレスヘッドライト UB18DKL		コードレスUSBアダプタ BSL18UA (SA)	
入力電圧	DC 5V (USB端子)	入力電圧	14.4/18V リチウムイオン電池
光源 (容量)	3W高輝度白色LED	出力端子	USB出力 x 2 (5V, 計2A) DC12V出力 x 1 (2A)
点灯モード切替	3段階 (弱/中/強)		
照度 (強モード)	120 ルーメン/100 ルクス	電池残量表示	3段階
防水性能	IPX4	電池過放電保護	付
ライト調整角度	90°（10段階)	自動電源OFF時間	120分
外形寸法 (横 x 縦 x 高さ)	77 x 49 x 35 mm (ベルト含まず)	外形寸法 (横 x 縦 x 高さ)	117 x 80 x 102 mm (BSL 1850含む)
			92 x 75 x 56 mm (蓄電池含まず)
質量	60 g	質量 (電池含まず)	150 g

連続使用時間例※　(満充電時)

蓄電池	18V			14.4V		
	BSL1850	BSL1840	BSL1825	BSL1450	BSL1440	BSL1425
モード 弱／中／強 (時間)	48 / 34 / 21	38 / 27 / 17	24 / 17 / 10	43 / 30 / 18	34 / 24 / 14	21 / 15 / 9

※連続使用時間は電池の種類や使用状態により異なります。
● ご使用できる蓄電池は**図7**の通りです。

ランプの表示（図2）

電源スイッチあるいは電源残量表示スイッチを押すと、それぞれのランプが点灯します。

ランプ	表示内容	通知内容
電源ランプ (点灯色：緑)	連続点灯	運転可能または運転中です。
電池残量 表示ランプ (点灯色：赤) *1)		電池残量が十分にあります。
		電池残量が約半分になっています。
		電池残量が非常に少なくなっています。 早めに充電してください。

*1) 電池残量表示スイッチから指をはなすと消灯します。

注 電池残量表示ランプは、蓄電池を本体に取付け、一度スイッチを入れた後でないと電池残量表示スイッチを押しても点灯しません。

使 用 方 法（図3～図6）

1. 蓄電池をA方向に突き当たるまでさし込みます。はずすときは、ラッチを押しながら、B方向に抜いてください。
2. ヘッドライトのUSBプラグを、USBアダプタの出力端子に奥までしっかりさし込みます。
3. USBアダプタの電源スイッチを入れ、電源ランプが点灯していることを確認します。
4. ヘッドライトのスイッチは、押すたびに[弱]、[中]、[強]、[消灯]に切り替わります。
5. フックを腰ベルトなどに掛け、お好みに合わせてライト本体の角度を調整します。

注 ・リチウムイオン電池の寿命を長くするため電池電圧が低下すると出力を停止する保護機能がついています。電池電圧が低下すると突然に消灯します。
この場合はすみやかに充電してください。
・消し忘れを防止するために自動電源OFF機能がついており、約120分で自動的に電源が切れます。この場合は再度スイッチを入れ直してください。
・長時間使用しないときは、蓄電池を抜いておいてください。
・本機は、電子部品を保護するため、温度保護機能が搭載されています。出力最大時 (DC5V=2A) (DC12V=2A)を同時に連続運転すると、電子部品の温度が上昇するため、温度保護が作動し、自動的に電源が切れる場合があります。その際は本機を15分程度冷却してください。電子部品の温度が下がれば、再度スイッチを入れ直して使用することができます。

その他の使い方

USBアダプタはUSB端子より電源を供給し、携帯電話などの充電にも利用できます。但し、一部の製品ではご使用になれないものもあります。

注 ・DC12V出力端子対応製品は、対応製品の発売時にカタログなどでお知らせします。
・USB出力端子やDC12V出力端子へACアダプターなどの出力端子を接続しないでください（出力端子どうしの接続となってしまうため）。

USB機器との接続時のご注意

予期できない問題が生じた場合、本製品に接続したUSB機器の内部に保存されているデータが破損したり消失する可能性があります。万一の場合に備えて、必ず事前にバックアップをしてください。
なお、本製品との接続において、USB機器の内部に保存されているデータの破損または消失および接続機器の故障については、いかなる場合においても当社では責任を負いかねますので、あらかじめご了承ください。

作業後の保管

本製品は、お子様の手の届く場所や、高温多湿の場所を避けて保管してください。

ご修理のときは

もし正常に作動しなくなった場合は、決してご自身で修理をなさらないでお買い求めの販売店にご依頼ください。
ご不明な点や、取扱い上でお困りの点がありましたら、ご遠慮なく下記までお問い合わせください。

「電動工具お客様相談センター」
0120-20-8822(フリーダイヤル・無料)
（土・日・祝日を除く 午前9:00～午後5:00）
※携帯電話からはご利用になれません。
電動工具ホームページ
http://www.koki-holdings.co.jp/powertools/

工機ホールディングス株式会社

〒108-6020　東京都港区港南2丁目15番1号（品川インターシティA棟）
国内営業本部　TEL　(03)5783-0626（代）

English | CORDLESS HEAD LIGHT UB 18DKL / CORDLESS USB ADAPTER BSL 18UA | INSTRUCTION MANUAL

Symbols
⚠ **WARNING**
The following show symbols used for the machine. Be sure that you understand their meaning before use.

To reduce the risk of injury, user must read instruction manual.
Failure to follow the warnings and instructions may result in electric shock, fire and/or serious injury.

Only for EU countries
Do not dispose of electric tools together with household waste material!
In observance of European Directive 2012/19/EU on waste electrical and electronic equipment and its implementation in accordance with national law, electric tools that have reached the end of their life must be collected separately and returned to an environmentally compatible recycling facility.

When the light is lit, do not look directly into it, aim it at a person or animal, or direct it toward the eyes.
Doing so may harm the eyes.

WARNING:

- Before using this product, read this manual and follow all instructions to ensure safe and proper use of this product. After reading this manual, store it in a safe place where the user of this tool can refer to it when necessary.
- Please only use the battery and equipment specified in this manual and in HiKOKI catalogs. Failure to do so may result in accident, injury or malfunction.
- Do not use or charge the product in locations where there are flammable liquids or gasses. Doing so creates a risk of explosions or fire and may result in accidents.
- Do not wet or immerse in water. Also, do not handle the charger's power plug with wet hands. Doing so may result in electric shock.
- Make sure that the product is switched off and that the battery is disconnected from the USB adapter for maintenance or when not in use.
- While the light is on, do not cover the product with flammable materials such as cardboard. Doing so may cause fire.
- When using the USB adapter's hook, make sure it is securely attached to avoid dropping the battery. Failure to do so may result in accident or injury.
- Avoid shorting the battery terminals with metal powders or other conductive materials. Failure to do so may cause fire.
- If there are any signs of overheating or smoke, or unusual sounds or smells, immediately discontinue use of the product and arrange to have it inspected or repaired at a HiKOKI Authorized Service Center.
- Do not hang the head light belt from your neck. Doing so may result in accident or injury.

CAUTION:

- Do not look directly into the light or direct it into the eyes of other people. Doing so may cause eye injury.
- Do not touch the light during use or soon after use as it may be extremely hot. Doing so may result in burn injury.
- Do not expose the product to strong impact or attempt disassembly.
- Do not use the product in rain or leave it in metal containers, cars or other closed spaces exposed to the sun where temperatures may rise up to 50°C or more. Doing so may result in malfunction or damage to the product.
- Periodically inspect the product.
- Use only the BSL18UA USB adapter with the UB18DKL Head Light.
- Avoid impact or damage to the switch panel. Failure to do so may result in malfunction or damage to the product.

DESCRIPTION OF NUMBERED ITEMS (Fig. 1 – Fig. 5)

①	LED light	⑥	Remaining battery power indicator switch	⑪	DC12V output port
②	USB plug	⑦	Remaining battery power indicator lamp	⑫	Battery (sold separately)
③	Belt	⑧	Power switch	⑬	Latch
④	Hook	⑨	Power indicator lamp	⑭	Light switch
⑤	Switch panel	⑩	USB output port (2 ports)	⑮	Light

STANDARD ACCESSORIES

Product name＼Model	UB18DKL (SA)	UB18DKL	BSL18UA (SA)
Head light	UB18DKL (1 unit)	UB18DKL (1 unit)	–
USB adapter	BSL18UA (SA) (1 unit)	–	BSL18UA (SA) (1 unit)

SPECIFICATIONS

Cordless Head light UB18DKL		Cordless USB adapter BSL18UA (SA)	
Input voltage	DC 5V (USB port)	Input voltage	14.4/18V Li-ion battery
Light source (Capacity)	3W high-luminance white LED	Output port	USB output x 2 (5V, total 2A) DC12V output x1 (2A)
Lighting mode switch	3 stages (LOW/MID/HIGH)		
Illuminance (HIGH mode)	120 lumen / 100 lx	Remaining battery power indicator	3 stages
Water resistance	IPX 4	Battery overdischarge protection	Yes
Light adjustment angle	90° (10 stages)	Auto power-off time	120 minutes
External dimensions (LxWxH)	77 x 35 x 49mm (without belt)	External dimensions (LxWxH)	117 x 80 x 102mm (with BSL 1850) 92 x 75 x 56mm (without battery)
Weight	60 g	Weight (battery not included)	150 g

Hours of continuous use (example)* (when fully charged)

Battery	18 V			14.4 V		
	BSL1850	BSL1840	BSL1825	BSL1450	BSL1440	BSL1425
LOW/MED/HIGH mode (hour)	48 / 34 / 21	38 / 27 / 17	24 / 17 / 10	43 / 30 / 18	34 / 24 / 14	21 / 15 / 9

* Hours of continuous use will vary depending on factors such as battery type and usage.
● See **Fig. 7** for batteries that can be used with this product.

INDICATOR LAMPS (Fig. 2)

Pressing either the power switch or the remaining battery power indicator switch will light up the corresponding indicator lamp.

Lamp	Indicator description	Status
Power indicator lamp (green)	Lights continuously	Ready for use or currently in use.
Remaining battery power indicator lamp (red) *1)		Remaining battery power is FULL.
		Remaining battery power is HALF.
		Remaining battery power is LOW and should be recharged as soon as possible.

*1) The lamp will go out when the remaining battery power indicator switch is released.
NOTE: Unless the storage battery has been installed to the unit and the remaining battery power indicator switch has been pressed once, the remaining battery power indicator lamp will not light up when the switch is pressed.

HOW TO USE (Fig. 3 – Fig. 6)

1. Insert the battery as far as it goes towards direction A. To remove the battery, pull it in direction B while pressing down the latch.
2. Securely insert the head light's USB plug as far as it will go into the USB adapter's output port.
3. Switch on the power of the USB adapter and verify that the power indicator lamp is lit.
4. The head light will cycle through [LOW], [MED], [HIGH] and [OFF] each time its switch is pressed.
5. Adjust the direction of the light itself according to preference and hook it to your belt or any other convenient location.

NOTE:

- To prolong the life of the Li-ion battery, the product features a protection function that cuts off power output when the battery voltage is low. As a result, the light will suddenly switch off when the battery voltage is low.
  Recharge as soon as possible.
- To prevent the light from being left unattended and switched on, the product features an automatic power shutoff function that automatically switches off the power after 120 minutes has elapsed. To continue use, press the switch once again.
- Remove battery if the product is not going to be used for an extended period of time.
- This product is equipped with a thermal safeguard function to protect its electronic parts. During maximum output in which DC5V 2A and DC12V 2A are consecutively operated at the same time, rises in temperature of electronic parts can result in the power being turned off. In such a case, allow the product to cool for approximately 15 minutes. Once the temperature of the electronic parts has decreased, the product can be switched back on.

ADDITIONAL USE

The power supplied by the USB port of the USB adapter can be used to recharge cell phones and other devices. However, some devices may not be compatible.
NOTE:

- Information regarding DC12V output port compatible products may be announced in our catalogs, etc. at the time that the compatible products are released for sale.
- Do not connect the output port of an AC adapter or other device to the USB output port or the DC12V output port. (Output ports should not be connected to one another.)

USB DEVICE CONNECTION PRECAUTIONS

When an unexpected problem occurs, the data in a USB device connected to this product may be corrupted or lost. Always make sure to back up any data contained in the USB device prior to use with this product.
Please be aware that our company accepts absolutely no responsibility for any data stored in a USB device that is corrupted or lost, nor for any damage that may occur to a connected device.

STORAGE AFTER USE

Store this product in a location out of reach of children and away from heat and humidity.

FOR REPAIR

Do not attempt to repair this product yourself. If a malfunction occurs, please contact a HiKOKI Authorized Service Center.
Should you require any further assistance or have any questions regarding the operation of this product, please contact a HiKOKI Authorized Service Center.

NOTE: The specifications herein are subject to change without prior notice.

Deutsch | AKKU-KOPFLAMPE UB 18DKL / AKKU-USB-ADAPTER BSL 18UA | BEDIENUNGSANLEITUNG

Symbole
⚠ **WARNUNG**
Die folgenden Symbole werden für diese Maschine verwendet. Achten Sie darauf, diese vor der Verwendung zu verstehen.

Der Anwender muss die Bedienungsanleitung lesen, um das Risiko einer Verletzung zu verringern.
Wenn die Warnungen und Anweisungen nicht befolgt werden, kann es zu Stromschlag, Brand und/oder ernsthaften Verletzungen kommen.

Nur für EU-Länder
Werfen Sie Elektrowerkzeuge nicht in den Hausmüll!
Gemäss Europäischer Richtlinie 2012/19/EU über Elektro- und Elektronik- Altgeräte und Umsetzung in nationales Recht müssen verbrauchte Elektrowerkzeuge getrennt gesammelt und einer umweltgerechten Wiederverwertung zugeführt werden.

Wenn der Scheinwerfer leuchtet, schauen Sie nicht direkt hinein, richten Sie ihn nicht direkt auf eine Person oder ein Tier und nicht direkt in die Augen.
Dies kann zu Augenschäden führen.

WARNUNG:

- Lesen Sie diese Anleitung vor der Verwendung dieses Produktes durch und befolgen Sie alle Anweisungen, um eine sichere und ordnungsgemäße Verwendung dieses Produktes zu gewährleisten. Bewahren Sie nach dem Lesen dieser Anleitung diese an einem sicheren Ort auf, wo der Anwender dieses Geräts bei Bedarf darin nachschlagen kann.
- Bitte verwenden Sie nur die in dieser Anleitung und in den HiKOKI-Katalogen angegebenen Akkus und Geräte. Andernfalls kann es zu einem Unfall, einer Verletzung oder einer Fehlfunktion kommen.
- Verwenden oder laden Sie das Produkt nicht an Orten, an denen brennbare Flüssigkeiten oder Gase auftreten. Anderenfalls besteht die Gefahr von Explosionen oder eines Feuers, was zu Unfällen führen kann.
- Befeuchten Sie das Gerät nicht und tauchen Sie es nicht in Wasser. Fassen Sie außerdem den Netzstecker des Ladegeräts nicht mit nassen Händen an. Dadurch können Sie einen Stromschlag erleiden.
- Vergewissern Sie sich, dass das Produkt ausgeschaltet und der Akku vom USB-Adapter getrennt ist, wenn das Gerät gewartet oder nicht verwendet wird.
- Bedecken Sie das Produkt nicht mit brennbaren Materialien wie zum Beispiel Pappe, solange die Leuchte eingeschaltet ist. Dadurch besteht Brandgefahr.
- Wenn Sie den Haken des USB-Adapters verwenden, vergewissern Sie sich, dass er fest angebracht ist, um ein Herunterfallen des Akkus zu vermeiden. Andernfalls kann es zu einem Unfall oder einer Verletzung kommen.
- Vermeiden Sie, den Akku mit Metallpulver oder anderen leitenden Materialien kurzzuschließen. Andernfalls besteht Brandgefahr.
- Wenn Sie irgendwelche Anzeichen von Überhitzung, Rauch, ungewöhnlichen Geräuschen oder Gerüchen feststellen, stellen Sie die Verwendung des Produkts sofort ein und veranlassen Sie, dass es in einem von HiKOKI autorisierten Kundendienstzentrum untersucht oder repariert wird.
- Hängen Sie sich den Scheinwerfergürtel nicht um den Hals. Dies kann einen Unfall oder eine Verletzung verursachen.

VORSICHT:

- Schauen Sie nicht direkt in den Lichtstrahl oder richten Sie ihn nicht in die Augen anderer Leute. Dies kann zu einer Augenverletzung führen.
- Berühren Sie die Leuchte während der Verwendung oder unmittelbar danach nicht, da sie sehr heiß werden kann. Dadurch besteht Verbrennungsgefahr.
- Setzen Sie das Produkt keinen heftigen Stößen aus oder versuchen Sie nicht, es auseinanderzunehmen.
- Verwenden Sie das Produkt nicht im Regen oder belassen Sie es nicht in Metallbehältern, Autos oder anderen geschlossenen Räumen, wo die Temperaturen auf 50°C oder mehr ansteigen können. Dadurch kann eine Fehlfunktion entstehen oder das Produkt beschädigt werden.
- Untersuchen Sie das Produkt regelmäßig.
- Verwenden Sie für die Kopflampe UB18DKL nur den USB-Adapter BSL18UA.
- Vermeiden Sie es, das Schaltfeld Stößen auszusetzen oder zu beschädigen. Andernfalls kann eine Fehlfunktion entstehen oder das Produkt beschädigt werden.

HINWEIS:

- Die Informationen zu den Produkten, die mit dem Gleichstromausgangsanschluss 12 V kompatibel sind, können in unseren Katalogen usw. zu dem Zeitpunkt angekündigt werden, an dem die Produkte zum Verkauf freigegeben werden.
- Verbinden Sie den Ausgangsanschluss eines Netzadapters oder eines anderen Geräts nicht mit dem USB-Ausgangsanschluss des Gleichstromausgangsanschlusses 12 V. (Ausgangsanschlüsse sollten nicht miteinander verbunden werden.)

USB GERÄT VERBINDUNGSVORKEHRUNGEN

Wenn ein unvorhergesehenes Problem auftritt, kann es passieren, dass die Daten auf dem USB Gerät unlesbar oder zerstört werden. Stellen Sie immer sicher, dass Sie ein Backup aller Daten auf dem USB Gerät erstellt haben, bevor Sie es benutzen.
Bitte beachten Sie, dass unsere Firma keinerlei Haftung übernimmt, wenn gespeicherte Daten auf einem USB Gerät zerstört werden oder verloren gehen, ebenso wenig wie für Schäden, die an einem verbundenen Gerät entstehen.

AUFBEWAHRUNG NACH DEM GEBRAUCH

Bewahren Sie dieses Produkt an einem Ort außerhalb der Reichweite von Kindern und fern von Hitze und Feuchtigkeit auf.

ZUR REPARATUR

Versuchen Sie nicht, dieses Produkt selbst zu reparieren.
Nehmen Sie Kontakt mit einem von HiKOKI autorisierten Kundendienstzentrum auf, wenn eine Fehlfunktion auftritt.
Nehmen Sie Kontakt mit einem von HiKOKI autorisierten Kundendienstzentrum auf, wenn Sie weitere Unterstützung benötigen oder irgendwelche Fragen bezüglich des Einsatzes dieses Produktes haben.

HINWEIS: Die hier gegebenen Spezifikationen können ohne Vorankündigung Änderungen unterliegen.

BESCHREIBUNG DER NUMMERIERTEN PUNKTE (Abb. 1 – Abb. 5)

①	LED-Leuchte	⑥	Schalter der Ladestand-Kontrollleuchte	⑪	Gleichstromausgangsanschluss 12 V
②	USB-Stecker	⑦	Lampe der Ladestand-Kontrollleuchte	⑫	Akku (separat erhältlich)
③	Riemen	⑧	Ein-/Aus-Schalter	⑬	Sperre
④	Haken	⑨	Power-Anzeigelampe	⑭	Lichtschalter
⑤	Schaltfeld	⑩	USB-Ausgangsanschluss (2 Anschlüsse)	⑮	Leuchte

STANDARDZUBEHÖR

Produktname＼Modell	UB18DKL (SA)	UB18DKL	BSL18UA (SA)
Kopflampe	UB18DKL (1 Stück)	UB18DKL (1 Stück)	–
USB-Adapter	BSL18UA (SA) (1 Stück)	–	BSL18UA (SA) (1 Stück)

TECHNISCHE DATEN

AKKU-Kopflampe UB18DKL		Akku-USB-Adapter BSL18UA (SA)	
Eingangsspannung	Gleichstrom 5 V (USB-Anschluss)	Eingangsspannung	Li-Ionen-Akku 14,4/18 V
Lichtquelle (Leistung)	3 W weiße LED hoher Leuchtdichte	Ausgangsanschluss	USB-Ausgang x 2 (5 V, insgesamt 2 A) Gleichstrom-12-V-Ausgang x 1 (2 A)
Leuchtmodusschalter	3 Stufen (NIEDRIG/MITTEL/HOCH)		
Beleuchtungsstärke (Betriebsart HOCH)	120 lm / 100 lx	Ladestand-Kontrollleuchte	3 Stufen
Wasserbeständigkeit	IPX 4	Akkuüberentladungsschutz	Ja
Leuchtwinkelverstellung	90° (10 Stufen)	Automatische Ausschaltzeit	120 Minuten
Äußere Abmessungen (LxBxH)	77 x 35 x 49 mm (ohne Riemen)	Äußere Abmessungen (LxBxH)	117 x 80 x 102 mm (mit BSL 1850) 92 x 75 x 56mm (ohne Akku)
Gewicht	60 g	Gewicht (ohne Akku)	150 g

Betriebsstunden kontinuierlicher Benutzung (Beispiel)* (bei vollständiger Aufladung)

Akku	18 V			14,4 V		
	BSL1850	BSL1840	BSL1825	BSL1450	BSL1440	BSL1425
NIEDRIG/MITTEL/HOCH Betriebsart (Stunde)	48 / 34 / 21	38 / 27 / 17	24 / 17 / 10	43 / 30 / 18	34 / 24 / 14	21 / 15 / 9

* Wie lange eine ununterbrochenen Nutzung möglich ist variiert, je nach Batterietyp und Verwendung.
● Beachten Sie Abb. 7 um zu erfahren, welche Batterien mit diesem Produkt verwendet werden können.

ANZEIGELAMPEN (Abb. 2)

Durch Drücken entweder des Einschalters oder des Schalters der Ladestand-Kontrollleuchte leuchtet die entsprechende Anzeigelampe auf.

Lampe	Beschreibung der Anzeige	Status
Power-Anzeigelampe (grün)	Leuchtet beständig	Zur Verwendung bereit oder aktuell in Verwendung.
Lampe der Ladestand-Kontrollleuchte (rot) *1)		Der Akku ist VOLLSTÄNDIG aufgeladen.
		Der Akku ist ZUR HÄLFTE aufgeladen.
		Der Ladestand des Akkus ist NIEDRIG, er sollte so bald wie möglich wiederaufgeladen werden.

*1) Die Lampe erlischt, wenn der Schalter der Ladestand-Kontrollleuchte losgelassen wird.

HINWEIS: Außer wenn der Akku in das Gerät eingesetzt und der Schalter der Ladestand-Kontrollleuchte einmal gedrückt wurde, leuchtet die Lampe der Ladestand-Kontrollleuchte nicht auf, wenn Sie den Schalter drücken.

VERWENDUNG (Abb. 3 – Abb. 6)

1. Legen Sie den Akku so weit wie möglich in Richtung A ein. Zum Entnehmen des Akkus ziehen Sie ihn in Richtung B heraus, halten Sie dabei die Sperre gedrückt.
2. Stecken Sie den USB-Stecker der Kopflampe so weit wie möglich fest in den Ausgangsanschluss des USB-Adapters.
3. Schalten Sie den Strom des USB-Adapters ein und vergewissern Sie sich, dass die Power-Anzeigelampe leuchtet.
4. Jede Betätigung des Schalters schaltet die Kopflampe zyklisch auf [NIEDRIG], [MITTEL], [HOCH] und [AUS] um.
5. Richten Sie den Lichtstrahl entsprechend Ihren Wünschen aus und befestigen Sie die Lampe an Ihrem Gürtel oder einer anderen passenden Stelle.

HINWEIS:

- Um die Betriebsdauer des Li-Ionen-Akkus zu verlängern, verfügt das Produkt über eine Schutzfunktion, die die Stromausgabe unterbricht, wenn der Akkuladestand niedrig ist. Infolgedessen erlischt die Leuchte, wenn der Ladestand niedrig ist.
  Laden Sie den Akku so bald wie möglich auf.
- Um zu verhindern, dass die Lampe versehentlich eingeschaltet wird und unbeaufsichtigt ist, hat dieses Produkt eine automatische Ausschaltfunktion, die die Stromzufuhr automatisch unterbricht, sobald 120 Minuten vergangen sind. Drücken Sie zur weiteren Verwendung den Schalter erneut.
- Entnehmen Sie den Akku, wenn Sie das Produkt für einen längeren Zeitraum nicht verwenden möchten.
- Dieses Produkt verfügt zum Schutz seiner elektronischen Teile über eine thermische Schutzvorrichtung. Bei maximaler Leistung, bei der gleichzeitig DC 5 V 2 A und DC 12 V 2 A fortlaufend verwendet werden, kann das Ansteigen der Temperatur der elektronischen Teile dazu führen, dass das Gerät ausgeschaltet wird. Lassen Sie das Produkt in einem solchen Fall etwa 15 Minuten lang abkühlen. Sobald die Temperatur der elektronischen Teile gesunken ist, kann das Produkt wieder eingeschaltet werden.

WEITERE VERWENDUNG

Der am USB-Anschluss des USB-Adapters anliegende Strom kann dazu verwendet werden, Handys und andere Geräte wiederaufzuladen. Einige Geräte sind jedoch möglicherweise nicht kompatibel.

Français | PHARE SANS FIL UB 18DKL / ADAPTATEUR USB SANS FIL BSL 18UA | MODE D'EMPLOI

Symboles
⚠ **AVERTISSEMENT**
Les symboles suivants sont utilisés pour l'outil. Bien se familiariser avec leur signification avant d'utiliser l'outil.

Pour réduire les risques de blessures, l'utilisateur doit lire le manuel d'utilisation.
Tout manquement à observer ces avertissements et instructions peut engendrer des chocs électriques, des incendies et/ou des blessures graves.

Pour les pays européens uniquement
Ne pas jeter les appareils électriques dans les ordures ménagères!
Conformément à la directive européenne 2012/19/UE relative aux déchets d'équipements électriques ou électroniques (DEEE), et à sa transposition dans la législation nationale, les appareils électriques doivent être collectés à part et être　soumis à un recyclage respectueux de l'environnement.

Lorsque la lampe est allumée, ne regardez pas directement dans le faisceau de lumière et ne le dirigez pas vers une personne ou un animal, ou vers les yeux. Car cela peut nuire aux yeux.

AVERTISSEMENT :

- Avant d'utiliser ce produit, lisez ce manuel et suivez toutes les instructions afin d'assurer une utilisation correcte et en toute sécurité de ce produit. Après avoir lu ce manuel, conservez-le dans un endroit sûr où l'utilisateur de cet outil puisse s'y reporter si nécessaire.
- Veuillez utiliser uniquement la batterie et l'équipement indiqué dans ce manuel et les catalogues HiKOKI. Ne pas respecter cette consigne présente un risque d'accident, de blessures ou de dysfonctionnement.
- N'utilisez pas et ne chargez pas le produit en présence de liquides ou de gaz inflammables. Cela engendre un risque d'explosions ou d'incendie et peut causer des accidents.
- Ne mouillez pas et n'immergez pas dans l'eau. De plus, ne manipulez pas la prise d'alimentation du chargeur avec les mains mouillées. Cela risque de causer un choc électrique.
- Assurez-vous que le produit est éteint et que la batterie est déconnectée de l'adaptateur USB pour l'entretien ou lorsqu'il n'est pas utilisé.
- Lorsque la lumière est allumée, ne couvrez pas le produit avec des matériaux inflammables comme le carton. Cela risquerait de provoquer un incendie.
- Lors de l'utilisation du crochet de l'adaptateur USB, assurez-vous qu'il soit bien fixé afi n d'éviter de faire tomber la batterie. Ne pas respecter cette consigne présente un risque d'accident ou de blessures.
- Évitez de court-circuiter les bornes de l' accumulateur avec de la poudre métallique ou d'autres matériaux conducteurs. Le non-respect de cette consigne pourrait provoquer un incendie.
- S'il y a des signes de surchauffe ou de fumée, ou des bruits ou odeurs inhabituels, cessez immédiatement d'utiliser ce produit et faites-le inspecter ou réparer par le centre de Service agréé HiKOKI.
- Ne laissez pas pendre le feux de courroie de votre cou. Cela pourrait entraîner un accident ou des blessures.

MISE EN GARDE :

- Ne regardez pas directement la lumière ou ne la dirigez pas vers les yeux d'autres personnes. Cela risque de causer des blessures oculaires.
- Ne touchez pas la lumière pendant l'utilisation ou juste après l'utilisation car elle risque d'être très chaude. Cela risque de causer des brûlures.
- N'exposez pas le produit à un impact fort ou n'essayez pas de le démonter.
- N'utilisez pas le produit sous la pluie ou ne le laissez pas dans un récipient en métal, des voitures ou d'autres espaces enfermés exposés au soleil où la température risque d'atteindre 50°C ou plus. Cela peut entraîner un dysfonctionnement ou endommager le produit.
- Contrôlez périodiquement le produit.
- Utilisez uniquement l'adaptateur USB BSL18UA avec le phare UB18DKL.
- Évitez les chocs ou dommages sur le panneau de commande. Le non-respect de cette instruction peut entraîner un dysfonctionnement ou des dommages au produit.

DESCRIPTION DES ÉLÉMENTS NUMÉROTÉS (Fig. 1 – Fig. 5)

①	Éclairage à DEL	⑥	Commutateur d'indicateur de batterie résiduelle	⑪	Port de sortie CC12V
②	Prise USB	⑦	Témoin d'indicateur de batterie résiduelle	⑫	Batterie (vendue séparément)
③	Courroie	⑧	Contacteur d'alimentation	⑬	Loquet
④	Crochet	⑨	Témoin d'alimentation	⑭	Commutateur d'éclairage
⑤	Panneau de commutation	⑩	Port de sortie USB (2 ports)	⑮	Éclairage

ACCESSOIRES STANDARD

Nom du produit＼Modèle	UB18DKL (SA)	UB18DKL	BSL18UA (SA)
Phare	UB18DKL (1 unité)	UB18DKL (1 unité)	–
Adaptateur USB	BSL18UA (SA) (1 unité)	–	BSL18UA (SA) (1 unité)

SPÉCIFICATIONS

Phare sans fil UB18DKL		Adaptateur USB sans fil BSL18UA (SA)	
Tension d'entrée	CC 5V (port USB)	Tension d'entrée	14,4/18 V batterie li-ion
Source de lumière (capacité)	3 W DEL blanche à haute luminance	Port de sortie	Sortie USB x 2 (5 V, 2 A total) Sortie CC 12 V x 1 (2 A)
Commutateur du mode d'éclairage	3 étapes (FAIBLE/MOYEN/HAUT)		
Luminance (mode HAUT)	120 lumens / 100 lx	Indicateur de charge de batterie résiduelle	3 étapes
Résistance à l'eau	IPX 4	Protection contre le déchargement excessif de la batterie	Oui
Angle de réglage de lumière	90 ° (10 étapes)	Durée de mise hors tension automatique	120 minutes
Dimensions extérieurs (L x l x H)	77 x 35 x 49 mm (sans courroie)	Dimensions extérieurs (L x l x H)	117 x 80 x 102 mm (avec BSL 1850) 92 x 75 x 56mm (sans batterie)
Poids	60 g	Poids (batterie non incluse)	150 g

Heures d'utilisation continue (exemple)* (lorsque chargée complétement)

Batterie	18 V			14,4 V		
	BSL1850	BSL1840	BSL1825	BSL1450	BSL1440	BSL1425
Mode FAIBLE/MOYE

UB 18DKL • BSL 18UA

1 < UB18DKL >

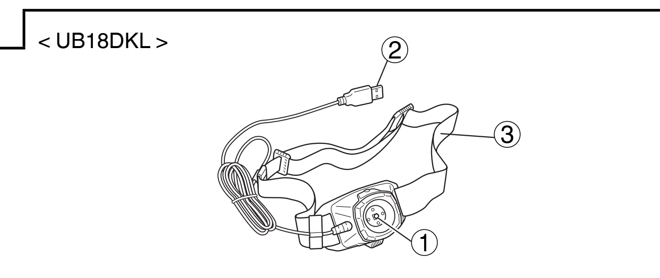

2 < BSL18UA >

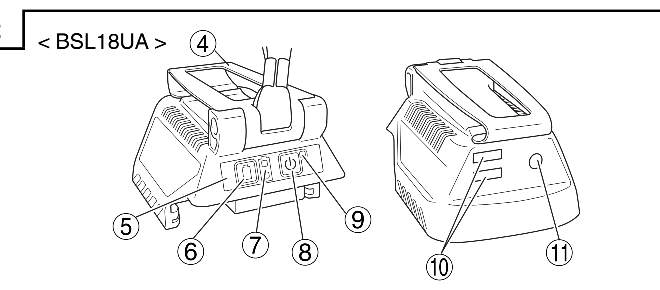

3

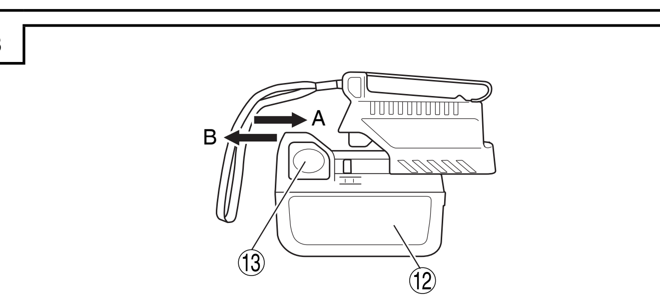

4

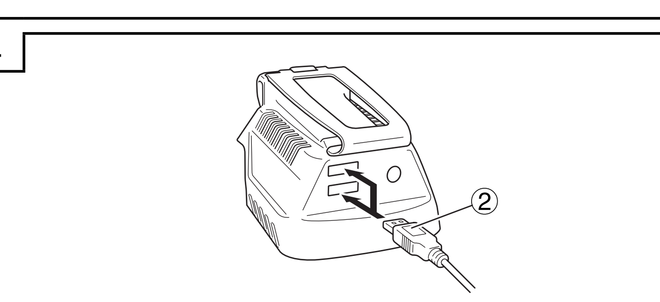

5

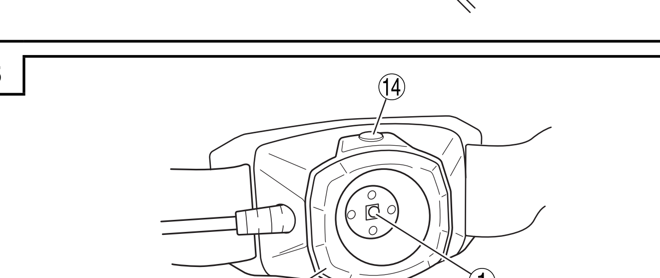

6

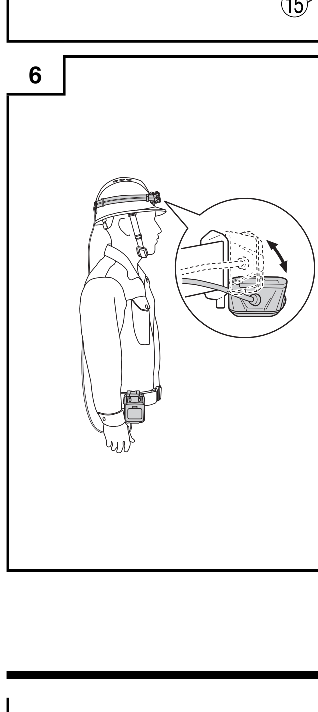

7

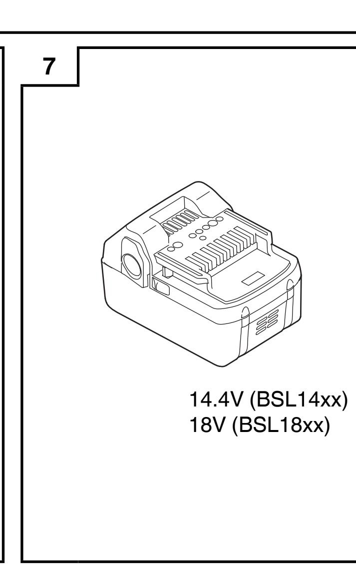

14.4V (BSL14xx)
18V (BSL18xx)

Nederlands

DRAADLOZE KOPLAMP UB 18DKL
DRAADLOZE USB ADAPTER BSL 18UA

INSTRUCTIE HANDLEIDING

	Symbolen ⚠ **WAARSCHUWING** Hieronder staan symbolen afgebeeld die van toepassing zijn op deze machine. U moet de betekenis hiervan begrijpen voor gebruik.
	Om het risico op verwondingen te verminderen, moet de gebruiker de instructiehandleiding lezen. Nalating om de waarschuwingen en instructies op te volgen kan in een elektrische schok, brand en/of ernstig letsel resulteren.
	Alleen voor EU-landen Geef elektrisch gereedschap niet met het huisvuil mee! Volgens de Europese richtlijn 2012/19/EU inzake oude elektrische en elektronische apparaten en de toepassing daarvan binnen de nationale wetgeving, dient gebruikt elektrisch gereedschap gescheiden te worden ingezameld en te worden afgevoerd naar een recycle bedrijf dat voldoet aan de geldende milieu-eisen.
	Wanneer de lamp brandt, moet u niet rechtstreeks in het licht kijken, de lamp niet op een persoon of dier richten, of op de ogen. Dit kan leiden tot beschadiging aan de ogen.

WAARSCHUWING:
- Voor het gebruik van het product, lees deze handleiding en volg alle instructies voor veilig en correct gebruik van dit product. Na het lezen van de gebruiksaanwijzing, plaats het op een veilige plek waar de gebruiker van deze tool deze later kan raadplegen indien nodig.
- Gebruik alleen de batterij en apparatuur gespecificeerd in deze handleiding en in de HiKOKI Catalogi. Doet u dit niet, dan kunnen ongelukken, verwondingen of storing het gevolg zijn.
- Gebruik of laad dit product niet op locaties waar zich brandbare vloeistoffen of gassen bevinden. Dat creëert kans op explosies of brand en kan leiden tot ongelukken.
- Niet natmaken of onderdompelen in water. Ook mag u geen gebruik maken van de stekker van de oplader met natte handen. Dit kan leiden tot elektrische schok.
- Zorg ervoor dat het product is uitgeschakeld wanneer de batterij is losgekoppeld van de USB adapter voor onderhoud of wanneer deze niet in gebruik is.
- Wanneer het licht aan, bedek het product niet met brandbare materialen zoals karton. Dit kan resulteren in brand.
- Bij het gebruik van de USB adapter haak, dient u te controleren of deze veilig is bevestigd om te voorkomen dat de batterij valt. Doet u dit niet, dan kunnen ongelukken of verwondingen het gevolg zijn.
- Voorkom kortsluiting van de terminals van de oplaadbare batterij met metalen poeders of andere geleidende batterijen. Indien dit niet wordt gedaan, kan dit brand veroorzaken.
- Als er signalen zijn van oververhitting of rook, of ongewone geluiden of geuren, stop onmiddellijk met het gebruiken van het product en zorg ervoor dat het product wordt geïnspecteerd of gerepareerd door een erkend HiKOKI servicecentrum.
- Hang de riem van de koplamp niet aan de nek. Dit kan leiden tot ongelukken of verwondingen.

LET OP:
- Kijk niet direct in het licht of schijn het licht niet direct in de ogen van andere mensen. Dit zou verwondingen aan de ogen kunnen veroorzaken.
- Raak het licht niet aan tijdens gebruik of kort na gebruik wanneer deze nog extreem warm is. Dit zou brandwonden kunnen veroorzaken.
- Stel het product niet bloot aan sterke impact of probeer niet te demonteren.
- Gebruik het product niet in de regen of laat het in metalen containers, auto's of andere afgesloten ruimtes die blootgesteld zijn aan de zon en waar temperaturen kunnen stijgen tot 50°C of meer. Dit kan resulteren in een storing of schade van het product.
- Controleer het product regelmatig.
- Gebruik alleen de BSL18UA USB adapter met de UB18DKL Koplamp.
- Vermijd schade of impact op het bedieningspaneel. Doet u dit niet, dan kan dit kan resulteren in een storing of schade van het product.

BESCHRIJVING VAN GENUMMERDE ITEMS (Afb. 1 – Afb. 5)

①	LED-lamp	⑥	Indicatieschakelaar resterende acculading	⑪	DC12V Uitgang poort
②	USB stekker	⑦	Indicatielamp resterende acculading	⑫	Batterij (apart verkocht)
③	Riem	⑧	Aan/uit-schakelaar	⑬	Vergrendeling
④	Haakz	⑨	Stroom indicatorlamp	⑭	Lichtschakelaar
⑤	Bedieningspaneel	⑩	USB uitgang poort (2 poorten)	⑮	Licht

STANDAARD TOEBEHOREN

Model / Productnaam	UB18DKL (SA)	UB18DKL	BSL18UA (SA)
Koplamp	UB18DKL (1 unit)	UB18DKL (1 unit)	–
USB adapter	BSL18UA (SA) (1 unit)	–	BSL18UA (SA) (1 unit)

SPECIFICATIES

Draadloze koplamp UB18DKL		Draadloze USB adapter BSL18UA (SA)	
Ingangsspanning	DC 5V (USB poort)	Ingangsspanning	14,4/18V Li-ion batterij
Lichtbron (Capaciteit)	3W hoge luminantie wit LED	Uitgangspoort	USB uitgang x 2 (5V, totaal 2A) DC12V uitgang x1 (2A)
Schakelaar van de lampmodus	3 fases (LAAG/GEMIDDELD/HOOG)		
Verlichting (HOOG modus)	120 lumen / 100 lx	Resterende batterijvermogen indicator	3 fases
Water bestendigheid	IPX 4	Overontlaadbescherming van de batterij	Ja
Lichtaanpassingshoek	90° (10 fases)	Automatische uitschakeltijd	120 minuten
Externe afmetingen (LxBxH)	77 x 35 x 49 mm (zonder riem)	Externe afmetingen (LxBxH)	117 x 80 x 102 mm (met BSL 1850) 92 x 75 x 56mm (zonder batterij)
Gewicht	60 g	Gewicht (batterij niet inbegrepen)	150 g

Uren van continu gebruik (voorbeeld)* (wanneer volledig opgeladen)

Accu	18 V			14,4 V		
	BSL1850	BSL1840	BSL1825	BSL1450	BSL1440	BSL1425
LAAG-/GEMIDDELD-/HOOG-modus (uur)	48 / 34 / 21	38 / 27 / 17	24 / 17 / 10	43 / 30 / 18	34 / 24 / 14	21 / 15 / 9

* Uren van continu gebruik kan variëren afhankelijk van factoren zoals batterijtype en gebruik.

● Zie **Afb. 7** voor batterijen die kunnen worden gebruikt met dit product.

INDICATORLAMPEN (Afb. 2)

Drukken op de stroomschakelaar of de indicatieschakelaar van het resterende vermogen van de accu zal ervoor zorgen dat de corresponderende indicator lamp zal oplichten.

Lamp	Indicator beschrijving	Status
Stroom indicatorlamp (groen)	Blijft branden	Klaar voor gebruik of momenteel in gebruik.
Indicatielamp resterende acculading (rood) *1)		Resterende acculading is VOL.
		Resterende acculading is HALF.
		Resterende acculading is LAAG en moet zo snel mogelijk worden opgeladen.

*1) De lamp zal uitgaan wanneer de indicatieschakelaar van het resterende vermogen van de accu wordt losgelaten.

OPMERKING: Tenzij de oplaadbare batterij is geïnstalleerd in het apparaat en de indicatieschakelaar van het resterende vermogen van de accu een keer is ingedrukt, zal de resterende accu indicatielamp niet oplichten wanneer de schakelaar wordt ingedrukt.

HOE TE GEBRUIKEN (Afb. 3 – Afb. 6)
1. Plaats de batterij zo ver mogelijk in de richting van A. Om de batterij te verwijderen, trek in de richting van B terwijl u de vergrendeling naar beneden drukt.
2. Plaats de koplamp USB plug zo ver mogelijk in de USB adapter uitgang van de poort.
3. Schakel de stroom in van de USB adapter en controleer of de voeding indicatorlamp brandt.
4. De koplamp zal door [LAAG], [GEMIDDELD], [HOOG] en [UIT] lopen, elke keer de schakelaar wordt ingedrukt.
5. Pas de richting van het licht zelf aan volgens voorkeur en bevestig het aan uw riem of een andere geschikte locatie.

OPMERKING:
- Om de levensduur van de Li-ion batterij te verlengen, heeft het product een beschermingsfunctie die de stroom uitschakelt wanneer het uitgangsvermogen van de batterij te laag is. Als gevolg zal het licht plotseling uitgeschakeld wordt wanneer de accuspanning laag is. Laad zo snel mogelijk op.
- Om te voorkomen dat het licht onbeheerd achterblijft en wordt ingeschakeld, heeft dit product een automatische uitschakelfunctie dat automatisch de stroom uitschakelt nadat 120 minuten zijn verstreken. Om door te gaan, drukt u de schakelaar opnieuw in.
- Verwijder de batterij wanneer het product niet wordt gebruikt voor een langere periode.
- Dit product is uitgerust met een thermische beveiligingsfunctie om de elektrische onderdelen te beschermen. Tijdens de hoogste stand waarin DC5V 2 A en DC12V 2 A achtereenvolgens, op hetzelfde moment worden bediend, kan een stijging in de temperatuur van de elektronische onderdelen leiden tot het uitschakelen van de stroom. Laat, in dat geval, het product gedurende ongeveer 15 minuten afkoelen. Zodra de temperatuur van de elektronische onderdelen is gedaald, kan het apparaat weer aan worden geschakeld.

EXTRA GEBRUIK
De energie die door de USB poort wordt geleverd van de USB adapter kan worden gebruikt voor het herladen van mobiele telefoons en andere apparaten. Maar, sommige apparaten zijn niet compatibel.

OPMERKING:
- Informatie over compatibele producten voor de DC12V-uitgangspoort kan worden aangekondigd in onze catalogi, enz. op het moment dat de compatibele producten vrijkomen voor verkoop.
- Sluit de uitgangspoort van een lichtnetadapter of ander apparaat nooit aan op de USB-uitgangspoort of de DC12V-uitgangspoort. (Uitgangspoorten mogen niet op elkaar aangesloten worden.)

VOORZORGSMAATREGELEN AANSLUITING USB-APPARAAT
Wanneer een onverwacht probleem optreedt, kunnen de gegevens in een USB-apparaat, aangesloten op dit product, beschadigd raken of verloren gaan. Zorg er altijd voor dat er een back-up wordt gemaakt van gegevens op het USB-apparaat voor gebruik met dit apparaat. Houd er rekening mee dat ons bedrijf geen enkele verantwoordelijkheid accepteert voor op een USB-apparaat opgeslagen gegevens die beschadigd of verloren zijn, noch voor schade dat zich voor kan doen aan een aangesloten apparaat.

OPSLAG NA GEBRUIK
Berg het product op een plek buiten het bereik van kinderen en weg van warmte en vocht.

VOOR REPARATIE
Probeer het product niet zelf te repareren. Als er zich een storing voordoet, neem dan contact op met een door HiKOKI erkend servicecentrum.
Mocht u extra hulp nodig hebben of mocht u nog vragen hebben over de reparatie van het product, neem dan contact op met een door HiKOKI erkend servicecentrum.

OPMERKING: De gegeven specificaties kunnen zonder voorkennis worden veranderd.

Español

FOCOS INALÁMBRICOS UB 18DKL
ADAPTADOR INALÁMBRICO USB BSL 18UA

MANUAL DE INSTRUCCIONES

	Símbolos ⚠ **ADVERTENCIA** A continuación se muestran los símbolos usados para la máquina. Asegúrese de comprender su significado antes del uso.
	Para reducir el riesgo de lesiones, el usuario deberá leer el manual de instrucciones. Si no se siguen las advertencias e instrucciones, podría producirse una descarga eléctrica, un incendio y/o daños graves.
	Sólo para países de la Unión Europea ¡No deseche los aparatos eléctricos junto con los residuos domésticos! De conformidad con la Directiva Europea 2012/19/UE sobre residuos de aparatos eléctricos y electrónicos y su aplicación de acuerdo con la legislación nacional, las herramientas eléctricas cuya vida útil haya llegado a su fin se deberán recoger por separado y trasladar a una planta de reciclaje que cumpla con las exigencias ecológicas.
	Cuando la luz esté encendida, no mire directamente hacia ella, no la apunte hacia personas o animales ni la dirija directamente a los ojos. Si lo hace, podría dañar los ojos.

AVISO:
- Antes de usar este producto, lea este manual y siga todas las instrucciones para asegurar un uso seguro y adecuado del producto. Después de leer este manual, guárdelo en un lugar seguro donde el usuario de esta herramienta pueda consultarlo cuando sea necesario.
- Por favor, use sólo la batería y el equipamiento especificado en este manual y en los catálogos HiKOKI. Si no lo hace, se pueden producir accidentes, lesiones o mal funcionamiento.
- No use ni cargue el producto en lugares en los que haya presentes líquidos o gases inflamables. De lo contrario, existe el riesgo de una explosión o un incendio, y podría causar un accidente.
- No lo moje ni lo sumerja en agua. Asimismo, no manipule el enchufe de alimentación del cargador con las manos mojadas. Hacerlo podría resultar en una descarga eléctrica.
- Asegúrese de que el producto está apagado y de que la batería está desconectada del adaptador USB durante el mantenimiento o cuando no se está usando.
- Cuando la luz esté encendida, no cubra el producto con materiales inflamables tales como el cartón. Hacerlo podría provocar un incendio.
- Al usar el gancho del adaptador de USB, asegúrese de que esté enganchado de forma segura para evitar que se caiga la batería. Si no lo hace, se pueden producir accidentes o lesiones.
- Evite cortocircuitar los terminales de la batería de almacenamiento con polvos metálicos o con otros materiales conductores. De lo contrario, podría producirse un incendio.
- Si hay señales de sobrecalentamiento o humo, o sonidos u olores extraños, cese inmediatamente el uso del producto y solicite su inspección o reparación en un centro autorizado de HiKOKI.
- No cuelgue el cinturón de la luz frontal de su cuello. De lo contrario, podría causar accidentes o sufrir lesiones.

PRECAUCIÓN:
- No mire directamente a la luz ni la dirija a los ojos de otras personas. Hacerlo podría resultar en lesiones en los ojos.
- No toque la luz durante su uso o poco tiempo después de usarla, ya que probablemente estará extremadamente caliente. Hacerlo podría resultar en quemaduras.
- No exponga el producto a impactos fuertes ni intente desarmarlo.
- No use el producto bajo la lluvia ni lo deje en contenedores de metal, coches u otros espacios cerrados expuestos al sol, donde las temperaturas probablemente alcancen 50°C o más. De lo contrario, el producto podría no funcionar correctamente o resultar dañado.
- Inspeccione periódicamente el producto.
- Use sólo el adaptador USB BSL18UA con el foco UB18DKL.
- Evite impactos o daños al panel de interruptores. Si hace caso omiso de esta precaución, el producto podría no funcionar correctamente o resultar dañado.

DESCRIPCIÓN DE ELEMENTOS NUMERADOS (Fig. 1 – Fig. 5)

①	Luz LED	⑥	Interruptor indicador de batería restante	⑪	Puerto de salida de CC de 12 V
②	Clavija USB	⑦	Lámpara indicadora de batería restante	⑫	Batería (se vende por separado)
③	Cinturón	⑧	Interruptor de alimentación	⑬	Pestillo
④	Gancho	⑨	Lámpara indicadora de energía	⑭	Interruptor de luz
⑤	Panel de interruptores	⑩	Puerto de salida USB (2 puertos)	⑮	Luz

ACCESSORIOS ESTÁNDAR

Modelo / Nombre del producto	UB18DKL (SA)	UB18DKL	BSL18UA (SA)
Foco	UB18DKL (1 unidad)	UB18DKL (1 unidad)	–
Adaptador USB	BSL18UA (SA) (1 unidad)	–	BSL18UA (SA) (1 unidad)

ESPECIFICACIONES

Focos inalámbricos UB18DKL		Adaptador inalámbrico USB BSL18UA (SA)	
Tensión de entrada	CC 5 V (puerto USB)	Tensión de entrada	Batería de ion de litio de 14,4/18 V
Fuente de luz (capacidad)	LED blanco de alta luminancia de 3 W	Puerto de salida	Salida USB x 2 (5 V, total 2 A) Salida CC 12 V x 1 (2 A)
Interruptor de modo de iluminación	3 fases (BAJO/MEDIO/ALTO)		
Iluminancia (modo ALTO)	120 lúmenes / 100 lx	Indicador de carga restante de la batería	3 fases
Resistencia al agua	IPX 4	Protección de sobredescarga de la batería	Sí
Ángulo de ajuste de luz	90° (10 etapas)	Tiempo de desconexión automática	120 minutos
Dimensiones externas (La. x Pr. x Al.)	77 x 35 x 49 mm (sin cinturón)	Dimensiones externas (La. x Pr. x Al.)	117 x 80 x 102 mm (con BSL 1850) 92 x 75 x 56mm (sin batería)
Peso	60 g	Peso (batería no incluida)	150 g

Horas de uso continuo (ejemplo)* (cuando está completamente cargada)

Batería	18 V			14,4 V		
	BSL1850	BSL1840	BSL1825	BSL1450	BSL1440	BSL1425
Modo BAJO/MEDIO/ALTO (hora)	48 / 34 / 21	38 / 27 / 17	24 / 17 / 10	43 / 30 / 18	34 / 24 / 14	21 / 15 / 9

* Las horas de uso continuo variarán dependiendo de factores tales como el tipo de batería y el uso.

● Consulte **Fig. 7** acerca de las pilas que se pueden utilizar con este producto.

LÁMPARAS INDICADORAS (Fig. 2)

Pulsar ya sea el interruptor de alimentación o el interruptor indicador de batería restante hará que se muestre la lámpara indicadora correspondiente.

Lámpara	Descripción de indicador	Estado
Lámpara indicadora de energía (verde)	Se enciende de forma continua	Lista para el uso o actualmente en uso.
Lámpara indicadora de batería restante (rojo) *1)		La carga restante de la batería está LLENA.
		La carga restante de la batería está a LA MITAD.
		La carga restante de la batería es BAJA y debe recargarse tan pronto como sea posible.

*1) La lámpara se apaga cuando el interruptor indicador de batería restante queda liberado.

NOTA: A menos que la batería de almacenamiento se haya instalado en la unidad y el interruptor indicador de batería restante se haya pulsado una vez, la lámpara indicadora de batería restante no se iluminará cuando se pulse el interruptor.

MODO DE EMPLEO (Fig. 3 – Fig. 6)
1. Inserte la batería hasta el máximo en la dirección A. Para extraer la batería, tire de ella en la dirección B mientras presiona hacia abajo el pestillo.
2. Inserte firmemente la toma USB del foco tanto como sea posible en el puerto de salida del adaptador USB.
3. Conecte la alimentación eléctrica del adaptador USB y verifique que la lámpara indicadora de alimentación esté encendida.
4. El foco alternará entre [BAJO], [MEDIO], [ALTO] y [OFF] cada vez que se pulse el interruptor.
5. Ajuste la dirección de la luz en sí misma según sus preferencias y engánchela en su cinturón o en cualquier otro lugar adecuado.

NOTA:
- Para prolongar la vida útil de la batería de ion de litio, el producto incluye una función de protección que corta la salida de energía cuando el voltaje de la batería es bajo. Como resultado, la luz se apagará repentinamente cuando el voltaje de la batería sea bajo. Vuelva a cargar la batería tan pronto como sea posible.
- Para evitar que la luz se quede sin supervisión y encendida, el producto tiene una función de apagado automático que apaga la alimentación tras 120 minutos. Para continuar con el uso del producto, pulse el interruptor una vez más.
- Extraiga la batería si el producto no se va a usar por un largo periodo de tiempo.
- Este producto está equipado con una función de protección térmica para proteger sus componentes electrónicos. Durante la salida máxima en la que DC 5 V 2 A y DC 12 V 2 A son operados de forma consecutiva al mismo tiempo, el aumento de temperatura de los componentes electrónicos puede provocar un corte en la alimentación. En dicho caso, deje que el producto se enfríe durante aproximadamente 15 minutos. Una vez que la temperatura de las piezas electrónicas haya disminuido, el producto se puede volver a encender.

USOS ADICIONALES
La energía suministrada por el puerto USB del adaptador USB se puede utilizar para recargar teléfonos móviles, así como otros dispositivos. Sin embargo, es posible que algunos dispositivos no sean compatibles.

NOTA:
- Encontrará información sobre los productos compatibles con el puerto de salida de CC de 12 V en nuestros catálogos, etc., en el momento en el que dichos productos compatibles sean puestos a la venta.
- No conecte el puerto de salida de un adaptador CA u otro dispositivo al puerto de salida USB ni al puerto de salida de CC de 12 V. (Los puertos de salida no deben estar conectados entre sí).

PRECAUCIONES DE CONEXIÓN DEL DISPOSITIVO USB
Cuando se produce un problema inesperado, los datos en un dispositivo USB conectado a este producto podrían dañarse o perderse. Asegúrese siempre de realizar una copia de seguridad de los datos contenidos en el dispositivo USB antes de su uso con este producto.
Tenga en cuenta que nuestra compañía no acepta ninguna responsabilidad por los datos almacenados en el dispositivo USB que se hayan dañado o perdido, ni por ningún daño que pudiera sufrir un dispositivo conectado.

ALMACENAMIENTO DESPUÉS DEL USO
Guarde este producto en una ubicación fuera del alcance de los niños y alejado de las fuentes de calor y humedad.

PARA SU R EPARACIÓN
No intente reparar este producto usted mismo. Si se produce un funcionamiento incorrecto, por favor, contacte con un centro autorizado de HiKOKI.
Si llega a ser necesaria cualquier asistencia adicional o si tiene alguna pregunta acerca del funcionamiento de este producto, póngase en contacto con un centro autorizado de HiKOKI.

NOTA: Estas especificaciones están sujetas a cambios sin previo aviso.

Português

LANTERNA DE CABEÇA SEM FIOS UB 18DKL
ADAPTADOR USB SEM FIOS BSL 18UA

MANUAL DE INSTRUÇÕES

	Símbolos ⚠ **AVISO** De seguida, são apresentados os símbolos utilizados para a máquina. Assimile bem seus significados antes da utilização.
	Para reduzir o risco de lesão, o utilizador deve ler o manual de instruções. Se não seguir todas as instruções e os avisos, pode provocar um choque elétrico, incêndio e/ou ferimentos graves.
	Apenas para países da UE Não deixe ferramentas elétricas no lixo doméstico! De acordo com a diretiva europeia 2012/19/UE sobre ferramentas elétricas e eletrónicas usadas e a implementação de acordo com a lei nacional, as ferramentas elétricas no final da vida útil devem ser recolhidas em separado e encaminhadas a uma instalação de reciclagem ecológica.
	Quando a luz estiver acesa, não olhe diretamente para ela, não a aponte para uma pessoa ou animal, nem a direcione para os olhos. Fazê-lo pode prejudicar os olhos.

AVISO:
- Antes de usar este produto, leia este manual e siga as instruções para assegurar um uso seguro e correto deste produto. Depois de ler este manual, guarde-o num local seguro onde o utilizador desta ferramenta possa consultá-lo quando necessário.
- Por favor, use apenas a bateria e o equipamento especificado neste manual e nos catálogos HiKOKI. Caso contrário, pode resultar em acidentes, ferimentos ou mau funcionamento.
- Não utilize nem carregue o produto em locais onde existam líquidos ou gases inflamáveis. Fazê-lo cria um risco de explosões ou incêndio e pode resultar em acidentes.
- Não molhe ou mergulhe em água. Para além disso, não manuseie a ficha de alimentação do carregador com as mãos molhadas. Fazê-lo pode resultar em choques elétricos.
- Certifique-se de que o produto está desligado e de que a bateria está desligada do adaptador USB para manutenção ou fora de uso.
- Enquanto a luz está acesa, não cubra o produto com materiais inflamáveis, tal como cartão. Isto pode causar incêndios.
- Quando usar o gancho do adaptador USB, certifique-se de que está fixo firmemente para evitar deixar cair a bateria. Caso contrário, pode resultar em acidentes ou ferimentos.
- Evite fazer curto-circuito dos terminais da bateria de armazenamento com pós de metal ou outros materiais condutivos. Caso contrário, poderá resultar em incêndio.
- Se houver quaisquer sinais de sobreaquecimento ou fumo ou sons ou cheiros invulgares, pare de usar imediatamente o produto e mande-o ser inspecionado ou reparado num Centro de Serviço Autorizado HiKOKI.
- Não pendure a correia da lanterna de cabeça a partir do pescoço. Fazê-lo pode resultar em acidentes ou lesões.

PRECAUÇÃO:
- Não olhe diretamente para a luz nem a direcione para os olhos de outras pessoas. Tal pode resultar em ferimentos para os olhos.
- Não toque na luz durante o uso ou logo a seguir ao uso pois pode estar extremamente quente. Tal pode resultar em ferimentos de queimaduras.
- Não exponha o produto a fortes impactos nem tente desmontar.
- Não use o produto com chuva nem o deixe em recipientes de metal, carros ou outros locais fechados expostos ao sol onde as temperaturas podem subir até aos 50°C ou mais. Fazê-lo pode resultar em mau funcionamento ou danos ao produto.
- Inspecione periodicamente o produto.
- Use apenas o adaptador USB BSL18UA com a Lanterna de Cabeça UB18DKL.
- Evite impactos ou danos no painel de interruptores. Não o fazer pode resultar em mau funcionamento ou danos ao produto.

DESCRIÇÃO DOS ITENS NUMERADOS (Fig. 1 – Fig. 5)

①	Luz LED	⑥	Interruptor do indicador da carga restante da bateria	⑪	Porta de saída DC12V
②	Ficha USB	⑦	Luz do indicador da carga restante da bateria	⑫	Bateria (vendida separadamente)
③	Correia	⑧	Interruptor de alimentação	⑬	Fecho
④	Gancho	⑨	Luz do indicador de alimentação	⑭	Interruptor de luz
⑤	Painel de interruptores	⑩	Porta de saída USB (2 portas)	⑮	Luz

ACESSÓRIOS-PADRÃO

Modelo / Nome do produto	UB18DKL (SA)	UB18DKL	BSL18UA (SA)
Lanterna de cabeça	UB18DKL (1 unidade)	UB18DKL (1 unidade)	–
Adaptador USB	BSL18UA (SA) (1 unidade)	–	BSL18UA (SA) (1 unidade)

ESPECIFICAÇÕES

Lanterna de cabeça sem fios UB18DKL		Adaptador USB Sem Fios BSL18UA (SA)	
Tensão de entrada	CC 5 V (porta USB)	Tensão de entrada	Bateria de iões de lítio 14,4/18 V
Fonte de luz (Capacidade)	LED branco de alta luminosidade de 3 W	Porta de saída	Saída USB x 2 (5 V, total 2 A) DC12V saída x1 (2 A)
Interruptor de modo de iluminação	3 fases (BAIXO/MÉD/ALTO)		
Luminosidade (Modo ALTO)	120 lúmen / 100 lx	Indicador da carga restante da bateria	3 fases
Resistência à água	IPX 4	Proteção de sobredescarga da bateria	Sim
Ângulo de ajuste da luz	90° (10 fases)	Tempo de desligamento automático	120 minutos
Dimensões externas (CxLxA)	77 x 35 x 49 mm (sem correia)	Dimensões externas (CxLxA)	117 x 80 x 102 mm (com BSL 1850) 92 x 75 x 56mm (sem bateria)
Peso	60 g	Peso (bateria não incluída)	150 g

Horas de uso contínuo (exemplo)* (quando completamente carregada)

Bateria	18 V			14,4 V		
	BSL1850	BSL1840	BSL1825	BSL1450	BSL1440	BSL1425
Modo BAIXO/MÉD/ALTO (hora)	48 / 34 / 21	38 / 27 / 17	24 / 17 / 10	43 / 30 / 18	34 / 24 / 14	21 / 15 / 9

* As horas de uso contínuo irão variar dependendo de fatores como o tipo e a utilização da bateria.

● Consulte **Fig. 7** sobre as baterias que podem ser utilizadas com este produto.

LUZES DOS INDICADORES (Fig. 2)

Premir o interruptor de alimentação ou o interruptor do indicador da carga restante da bateria irá acender a luz do indicador correspondente.

Luz	Descrição do indicador	Estado
Luz do indicador de alimentação (verde)	Acende-se de forma fixa	Pronto para ser utilizado ou atualmente em utilização.
Luz do indicador da carga restante da bateria (vermelho) *1)		A carga restante da bateria está CHEIA.
		A carga restante da bateria está a MEIO.
		A carga restante da bateria está BAIXA e deve ser recarregada logo que possível.

*1) A luz irá apagar-se quando o interruptor do indicador da carga restante da bateria for libertado.

NOTA: A não ser que a bateria de armazenamento tenha sido instalada na unidade e o interruptor do indicador da carga restante da bateria tenha sido premido uma vez, a luz do indicador da carga restante da bateria não irá acender-se quando o interruptor for premido.

COMO USAR (Fig. 3 – Fig. 6)
1. Insira a bateria ao máximo na direção A. Para remover a bateria, puxe-a na direção B enquanto prime para baixo o fecho.
2. Insira firmemente a ficha USB da lanterna de cabeça o mais possível dentro da porta de saída do adaptador USB.
3. Ligue a alimentação do adaptador USB e verifique se a luz do indicador de alimentação está acesa.
4. A lanterna de cabeça irá fazer o ciclo de [BAIXO], [MÉD], [ALTO] e [DESLIGADO] de cada vez que o interruptor for premido.
5. Ajuste a direção da própria luz de acordo com a sua preferência e prenda-a no seu cinto ou qualquer outro local conveniente.

NOTA:
- Para prolongar a vida da bateria de iões de lítio, o produto tem uma função de proteção que desliga a saída de energia quando a tensão da bateria for baixa. Como resultado, a luz irá desligar-se de repente quando a tensão da bateria for baixa. Recarregue logo que possível.
- Para evitar que a luz seja deixada acesa e abandonada, o produto dispõe de uma função de desligamento automático que desliga automaticamente a alimentação ao fim de 120 minutos. Para continuar a usar, prima o interruptor uma vez mais.
- Remova a bateria se o produto não for para ser usado durante um longo período de tempo.
- Este produto está equipado com uma função de salvaguarda térmica para proteger as suas peças eletrónicas. Durante a saída máxima em que DC5V 2A e DC12V 2A são operados consecutiva e simultaneamente, o aumento da temperatura das peças eletrónicas poderá fazer com que a alimentação seja desligada. Nesse caso, deve permitir que o produto arrefeça durante, aproximadamente, 15 minutos. Assim que a temperatura das peças eletrónicas tiver diminuído, o produto poderá ser ligado novamente.

USO ADICIONAL
A alimentação fornecida pela porta USB do adaptador USB pode ser usada para recarregar telemóveis e outros dispositivos. No entanto, alguns dispositivos podem não ser compatíveis.

NOTA:
- A informação referente a produtos compatíveis com portas de saída DC12V pode ser anunciada nos nossos catálogos, etc., no momento em que os produtos compatíveis forem lançados para venda.
- Não ligue a porta de saída de um adaptador de AC ou outro dispositivo à porta de saída USB ou à porta de saída DC12V. (As portas de saída não devem ser conectadas uma à outra.)

PRECAUÇÕES DE CONEXÃO DO DISPOSITIVO USB
Quando ocorrer um problema inesperado, os dados num dispositivo USB ligado a este produto poderão ser corrompidos ou perdidos. Certifique-se sempre de que faz uma cópia de segurança de quaisquer dados incluídos no dispositivo USB antes da utilização com este produto.
Tenha em conta que a nossa empresa não se responsabiliza por quaisquer dados armazenados num dispositivo USB que seja corrompido ou perdido, nem por qualquer dano que possa ocorrer a um dispositivo ligado.

ARMAZENAMENTO APÓS O USO
Guarde este produto num local fora do alcance de crianças e afastado do calor e da humidade.

PARA REPARAÇÃO
Não tente reparar este produto sozinho. Caso ocorra uma avaria, por favor, entre em contacto com um Centro de Serviço Autorizado HiKOKI. Na eventualidade de precisar de mais assistência ou ter quaisquer questões em relação ao funcionamento deste produto, por favor, contacte um Centro de Serviço Autorizado HiKOKI.

NOTA: As especificações aqui contidas estão sujeitas a mudanças sem aviso prévio.

Svenska

TRÅDLÖS STRÅLKASTARE UB 18DKL
TRÅDLÖS USB-ADAPTER BSL 18UA

INSTRUKTIONSBOK

	Symboler ⚠ **VARNING** Nedan visas de symboler som används för maskinen. Se till att du förstår vad de betyder innan verktyget används.
	Användaren måste läsa bruksanvisningen för att minska risken för personskador. Underlåtenhet att följa varningarna och instruktionerna nedan kan resultera i elstötar, brand och/eller allvarliga skador.
	Gäller endast EU-länder Elektriska verktyg får inte kastas i hushållssoporna! Enligt direktivet 2012/19/EU som avser äldre elektrisk och elektronisk utrustning och dess tillämpning enligt nationell lagstiftning ska uttjänta elektriska verktyg sorteras separat och lämnas till miljövänlig återvinning.
	När lampan lyser, får du inte titta direkt in i den, och du får inte rikta den mot andra personer eller djur eller deras ögon. I annat fall finns det risk för ögonskador.

VARNING:
- Innan den här produkten används ska du läsa denna handbok och följa alla instruktioner för säker och korrekt användning av den här produkten. Efter att den här handboken har lästs, förvara den på en säker plats där användaren av detta verktyg kan se den vid behov.
- Använd endast batteriet och utrustningen som anges i den här handboken och i HiKOKI-kataloger. Om du inte gör det kan det resultera i olyckor, skador eller fel.
- Använd inte och ladda inte produkten på platser där det finns lättantändliga vätskor eller gaser. Det skapar risk för explosion eller brand, vilket kan leda till olyckor.
- Blöt inte ned eller sänk ned i vatten. Hantera dessutom inte laddarens nätkabel med våta händer. Det kan leda till elstötar.
- Se till att produkten är avstängd och att batteriet är bortkopplat från USB-adaptern för underhåll när den inte används.
- När lampan är på, täck inte över produkten med lättantändliga material såsom kartong. Det kan orsaka eldsvåda.
- När USB-adapterns krok används ska du se till att den är ordentligt fastsatt för att undvika att batteriet tappas. Om du inte gör det kan det resultera i olyckor eller skador.
- Undvik kortslutning av lagringsbatteriets poler med metallpulver eller andra ledande material. Om du inte gör detta kan det orsaka brand.
- Om det finns några tecken på överhettning eller rök, eller ovanliga ljud eller lukter ska all användning av produkten omedelbart upphöra för att låta den inspekteras eller repareras hos en auktoriserad HiKOKI-serviceverkstad.
- Häng inte strålkastarremmen från din nacke. Det kan leda till olyckor eller skador.

FÖRSIKTIGT:
- Titta inte rakt in i ljuset eller rikta den i ögonen på andra personer. Det kan leda till ögonskador.
- Vidrör inte lampan under användning eller strax efter användning eftersom den kan vara extremt varm. Det kan leda till brännskador.
- Utsätt inte produkten för stötar eller försök till demontering.
- Använd inte produkten i regn eller lämna den i metallbehållare, bilar eller andra stängda utrymmen i solljus där temperaturen kan stiga upp till 50° C eller mer. Det kan leda till fel eller skador på produkten.
- Inspektera produkten regelbundet.
- Använd enbart BSL18UA-USB-adaptern med UB18DKL-strålkastaren.
- Undvik stötar eller skador på brytarpanelen. Underlåtenhet att göra det kan leda till fel eller skador på produkten.

BESKRIVNING AV NUMRERADE PUNKTER (Bild 1 – Bild 5)

①	LED-lampa	⑥	Indikatorknapp för återstående batteri	⑪	12 V likströmsutgångsport
②	USB-plugg	⑦	Indikatorlampa för återstående batteri	⑫	Batteri (säljs separat)
③	Rem	⑧	Strömbrytare	⑬	Spärr
④	Krok	⑨	Strömindikatorlampa	⑭	Ljuskontakt
⑤	Brytarpanel	⑩	USB-utgångsport (2 portar)	⑮	Ljus

STANDARDTILLBEHÖR

Modell / Produktnamn	UB18DKL (SA)	UB18DKL	BSL18UA (SA)
Strålkastare	UB18DKL (1 enhet)	UB18DKL (1 enhet)	–
USB-adapter	BSL18UA (SA) (1 enhet)	–	BSL18UA (SA) (1 enhet)

SPECIFIKATIONER

Trådlös strålkastare UB18DKL		Trådlös USB-adapter BSL18UA (SA)	
Inspänning	5 V likström (USB-port)	Inspänning	14,4/18 V litiumjonbatteri
Ljuskälla (kapacitet)	3 W högluminans vit LED	Utgångsport	USB-utgång x 2 (5 V total 2 A) 12 V likströmsutgång x1 (2 A)
Belysningslägesknapp	3 steg (LÅG/MED/HÖG)		
Illuminans (HÖG-läge)	120 lumen / 100 lx	Indikator för återstående batteri	3 steg
Vattentålighet	IPX 4	Överurladdningsskydd för batteriet	Ja
Ljusjusteringsvinkel	90° (10 steg)	Autom. strömavslagningstid	120 minuter
Yttre dimensioner (LxBxH)	77 x 35 x 49 mm (utan rem)	Yttre dimensioner (LxBxH)	117 x 80 x 102 mm (med BSL 1850) 92 x 75 x 56mm (utan batteri)
Vikt	60 g	Vikt (Batteri exkluderat)	150 g

Timmar av kontinuerlig användning (exempel)* (vid full laddning)

Batteri	18 V			14,4 V		
	BSL1850	BSL1840	BSL1825	BSL1450	BSL1440	BSL1425
LÅG/MED/HÖG-läge (timme)	48 / 34 / 21	38 / 27 / 17	24 / 17 / 10	43 / 30 / 18	34 / 24 / 14	21 / 15 / 9

* Timmar av kontinuerlig användning kommer att variera beroende på olika faktorer så som batterityp och användning.

● Se **Bild 7** för batterier som kan användas med denna produkt.

INDIKATORLAMPOR (Bild 2)

Genom att trycka på antingen strömbrytaren eller på indikatorknappen för återstående batteri tänds motsvarande indikatorlampa.

Lampa	Indikatorbeskrivning	Status
Strömindikatorlampa (grön)	Lyser ihållande	Redo för användning eller i användning.
Indikatorlampa för återstående batteri (röd) *1)		Återstående batteri är FULLT.
		Återstående batteri är HALVT.
		Återstående batteri är LÅGT och bör laddas så snart som möjligt.

*1) Lampan släcks när indikatorknappen för återstående batteri släpps.

OBSERVERA: Om inte lagringsbatteriet har installerats på enheten och indikatorknappen för återstående batteri har tryckts in en gång, kommer indikatorlampan för återstående batteri inte tändas när knappen trycks in.

HUR MAN ANVÄNDER (Bild 3 – Bild 6)
1. Sätt i batteriet så långt in som det går mot riktning A. För att avlägsna batteriet, drag ut det i riktning B medan spärren trycks in.
2. Skjut in strålkastarens USB-plugg ordentligt så långt in som det går in i USB-adapterns utgångsport.
3. Slå på strömmen för USB-adaptern och kontrollera att strömindikatorlampan är tänd.
4. Strålkastaren kommer att växla mellan [LÅG], [MED], [HÖG] och [AV] varje gång dess strömbrytare trycks in.
5. Justera riktningen på ljuset enligt dina önskemål och haka fast det på ditt bälte eller annan lämplig plats.

OBSERVERA:
- För att förlänga livslängden för litiumjonbatteriet är produkten försedd med en skyddsegenskap som slår av strömmens uteffekt när batterispänningen är låg. Därför kommer ljuset att plötsligt stängas av när batterispänningen är låg. Ladda om så snart som möjligt.
- För att förhindra att ljuset lämnas påslaget och utan tillsyn, har produkten en automatisk strömavstängningsfunktion som automatiskt stänger av strömmen efter 120 minuter har förflutit. För att fortsätta användning, tryck på strömbrytaren igen.
- Avlägsna batteriet om produkten inte kommer att användas under en längre tid.
- Denna produkt är utrustad med en termisk säkerhetsfunktion för att skydda dess elektroniska komponenter. Under maximal effekt vid vilken DC5V 2 A och DC12V 2 A drivs konsekutivt samtidigt kan temperaturhöjningar hos elektroniska delar resultera i att strömmen stängs av. Låt i detta fall produkten svalna i cirka 15 minuter. När temperaturen hos de elektroniska delarna har sjunkit kan produkten slås på igen.

YTTERLIGARE ANVÄNDNING
Strömmen från USB-adapterns USB-port kan användas till att ladda mobiltelefoner och andra enheter. Däremot är kanske vissa enheter inte kompatibla.

OBSERVERA:
- Information avseende produkter kompatibla med 12 V-likströmsutgångsport kan meddelas i våra kataloger etc. när de kompatibla produkterna släpps till försäljning.
- Anslut inte nätadapterns eller någon annan enhets utgångsport till USB-utgångsporten eller till 12 V-likströmsutgångsporten. (Utgångsportar får inte anslutas till varandra.)

FÖRSIKTIGHETSÅTGÄRDER FÖR ANSLUTNING AV USB-ENHET
När ett oväntat problem uppstår kan data i den USB-enhet som är ansluten till denna produkt skadas eller förloras. Se alltid till att säkerhetskopiera all data som finns på USB-enheten före användning med denna produkt.
Var uppmärksam på att vårt företag inte accepterar något som helst ansvar för data som lagrats i en USB-enhet som skadas eller förloras, och inte heller för eventuella skador som kan uppstå på en ansluten enhet.

FÖRVARING EFTER ANVÄNDNING
Förvara den här produkten på en plats utom räckhåll för barn och borta från hetta och fukt.

FÖR REPARATION
Försök inte att reparera produkten själv. Om ett fel uppstår ska du kontakta en auktoriserad HiKOKI-serviceverkstad.
Om du skulle behöva ytterligare hjälp eller har några frågor angående driften av den här produkten, kontakta en auktoriserad HiKOKI-serviceverkstad.

OBSERVERA: Specifikationerna här i kan undergå ändring utan föregående meddelande.

Dansk

TRÅDLØS PANDELYGTE UB 18DKL
TRÅDLØS USB-ADAPTER BSL 18UA

BETJENINGSVEJLEDNING

	Symboler ⚠ **ADVARSEL** Det følgende viser symboler, som anvendes for maskinen. Vær sikker på, at du forstår deres betydning, inden du begynder at bruge maskinen.
	Brugeren skal læse betjeningsvejledningen for at mindske risikoen for skader. Det kan medføre elektrisk stød, brand og/eller alvorlig personskade, hvis alle advarslerne og instruktionerne nedenfor ikke overholdes.
	Kun for EU-lande Elværktøj må ikke bortskaffes som almindeligt affald! I henhold til det europæiske direktiv 2012/19/EU om bortskaffelse af elektriske og elektroniske produkter og gældende national lovgivning skal brugt elværktøj indsamles separat og bortskaffes på en måde, der skåner miljøet mest muligt.
	Når lyset er tændt, må du ikke kigge direkte ind i det, rette det hen mod personer eller dyr og ej heller mod øjne. Gør du det, kan det skade øjnene.

ADVARSEL:
- Før du anvender dette produkt, skal du læse denne brugervejledning og følge alle instruktioner for at sørge for sikker og korrekt brug af dette produkt. Når du har læst denne brugervejledning, skal du opbevare den på et sikkert sted, hvor brugeren af dette værktøj kan finde den ved behov.
- Anvend kun det batteri og udstyr, der er angivet i denne brugervejledning samt i HiKOKI-katalogerne. Gør du ikke det, kan det resultere i ulykker, tilskadekomst eller funktionsfejl.
- Anvend og oplad ikke produktet på steder med brændbare væsker eller gasser. Hvis du gør det, er der fare for eksplosioner eller brand, som kan føre til ulykker.
- Må ikke gøres våd eller nedsænkes i vand. Endvidere må du heller ikke håndtere opladerens strømstik med våde hænder. Gør du det, kan det medføre elektrisk stød.
- Sørg for, at produktet er slukket, og at batteriet kobles fra USB-adapteren for vedligeholdelse, eller når det ikke anvendes.
- Når lyset er tændt, skal du ikke dække produktet med brændbart materiale såsom pap. Hvis du gør det, kan det medføre brand.
- Ved anvendelse af USB-adapterens krog skal du sørge for at fastgøre den ordentligt, så du undgår at tabe batteriet. Gør du ikke det, kan det resultere i en ulykke eller tilskadekomst.
- Undlad at kortslutte terminalerne på akkumulatoren med metalpulvertyper eller andre ledende materialer. Gør du ikke det, kan det medføre brand.
- Hvis der er tegn på overophedning eller røg eller usædvanlige lyde eller lugte, skal du øjeblikkeligt indstille brugen af produktet og indlevere det til eftersyn eller reparation på et autoriseret HiKOKI-servicecenter.
- Lad ikke remmen med pandelygten hænge om halsen. Gør du det, kan det medføre en ulykke eller tilskadekomst.

FORSIGTIG:
- Kig ikke direkte ind i lyset, og ret det ikke ind i øjnene på andre personer. Gør du det, kan det medføre øjenskader.
- Rør ikke ved lyset under anvendelse eller umiddelbart efter brug, idet det kan være meget varmt. Gør du det, kan det medføre forbrændinger.
- Udsæt ikke produktet for kraftige stød, og forsøg ikke at skille det ad.
- Anvend ikke produktet i regn, og efterlad det ikke i metalbeholdere, biler eller andre lukkede områder, der udsættes for sol, hvor temperaturen kan stige op til 50°C eller derover. Gør du det, kan det medføre funktionsfejl i eller beskadigelse af produktet.
- Efterse produktet periodisk.
- Anvend kun BSL18UA USB-adapteren til UB18DKL pandelygten.
- Undgå stød på eller beskadigelse af kontaktpanelet. Gør du ikke det, kan det medføre funktionsfejl i eller beskadigelse af produktet.

BESKRIVELSE AF NUMMEREREDE ELEMENTER (Fig. 1 – Fig. 5)

①	LED-lys	⑥	Indikatorkontakt for resterende batteriladning	⑪	Udgangsport med 12 V jævnstrøm
②	USB-stik	⑦	Indikatorlampe for resterende batteriladning	⑫	Batteri (forhandles separat)
③	Sele	⑧	Afbryder	⑬	Lås
④	Krog	⑨	Indikatorlampe for strøm	⑭	Lyskontakt
⑤	Kontaktpanel	⑩	USB-udgangsport (2 porte)	⑮	Lys

STANDARDTILBEHØR

Model / Produktnavn	UB18DKL (SA)	UB18DKL	BSL18UA (SA)
Pandelygte	UB18DKL (1 enhed)	UB18DKL (1 enhed)	–
USB-adapter	BSL18UA (SA) (1 enhed)	–	BSL18UA (SA) (1 enhed)

SPECIFIKATIONER

Trådløs pandelygte UB18DKL		Trådløs USB-adapter BSL18UA (SA)	
Indgangsspænding	5 V jævnstrøm (USB-port)	Indgangsspænding	14,4/18 V Li-ion-batteri
Lyskilde (Kapacitet)	3 W hvid LED med stærkt lys	Udgangsport	USB-udgang x 2 (5 V, samlet 2A) Udgang på 12 V jævnstrøm x1 (2A)
Kontakt til belysningstilstand	3 trin (LAV/MID/HØJ)		
Belysning (indstillingen HØJ)	120 lumen / 100 lx	Indikator for resterende batteriladning	3 trin
Vandtæthed	IPX 4	Beskyttelse mod overafladning af batteri	Ja
Lysjusteringsvinkel	90 ° (10 trin)	Tid for automatisk slukning	120 minutter
Ydre mål (LxBxH)	77 x 35 x 49 mm (uden sele)	Ydre mål (LxBxH)	117 x 80 x 102 mm (med BSL 1850) 92 x 75 x 56mm (uden batteri)
Vægt	60 g	Vægt (batteri medfølger ikke)	150 g

Timers vedvarende brug (eksempel)* (ved fuld opladning)

Batteri	18 V			14,4 V		
	BSL1850	BSL1840	BSL1825	BSL1450	BSL1440	BSL1425
LAV/MED/HØJ- indstilling (time)	48 / 34 / 21	38 / 27 / 17	24 / 17 / 10	43 / 30 / 18	34 / 24 / 14	21 / 15 / 9

* Timers konstant brug vil variere, afhængig af faktorer som batteritype og anvendelse.

● Se **Fig. 7** for batterier, der kan benyttes til dette produkt.

INDIKATORLAMPER (Fig. 2)

Ved tryk på enten afbryderen eller indikatorkontakten for resterende batteriladning begynder den tilsvarende indikatorlampe at lyse.

Lampe	Indikatorbeskrivelse	Status
Indikatorlampe for strøm (grøn)	Lyser vedvarende	Klar til brug eller aktuelt i brug.
Indikatorlampe for resterende batteriladning (rød) *1)		Resterende batteriladning er FULD.
		Resterende batteriladning er HALV.
		Resterende batteriladning er LAV og bør genoplades hurtigst muligt.

*1) Lampen går ud, når indikatorkontakten for resterende batteriladning slippes.

BEMÆRK: Medmindre akkumulatoren er blevet installeret i enheden, og der er blevet trykket én gang på indikatorkontakten for resterende batteriladning, begynder indikatorlampen for resterende batteriladning ikke at lyse, når der trykkes på kontakten.

SÅDAN ANVENDES PRODUKTET (Fig. 3 – Fig. 6)
1. Indsæt batteriet så langt det er muligt i retning A. For at fjerne batteriet skal du trække det i retning B, mens du trykker låsen ned.
2. Sæt pandelygtens USB-stik længst muligt ind i USB-adapterens udgangsport.
3. Slå strømmen til USB-adapteren, og bekræft, at indikatorlampen for strøm er tændt.
4. Pandelygten cirkulerer mellem [LAV], [MID], [HØJ] og [FRA], hver gang der trykkes på dens kontakt.
5. Justér lysets egen retning, i henhold til præferencer, og hægt den til dit bælte eller anden praktisk placering.

BEMÆRK:
- For at forlænge levetiden for Li-ion-batteriet, har batteriet en beskyttelsesfunktion, der afbryder udgangseffekten, når batterispændingen er lav. Som resultat heraf slukker lyset pludseligt, når batterispændingen er lav. Genoplad batteriet snarest muligt.
- For at forhindre at lyset bliver efterladt uden opsyn og tændt, har produktet en automatisk slukke-funktion, som automatisk slukker for strømmen, efter et forløb på 120 minutter. For at fortsætte anvendelsen skal du slå kontakten til igen.
- Fjern batteriet, hvis produktet ikke skal anvendes i længere tid.
- Dette produkt er udstyret med en termisk beskyttelsesfunktion for beskyttelse af elektroniske dele. Under maksimal udladning, hvor DC5V 2A og DC12V 2A anvendes fortløbende samtidigt, kan temperaturstigninger i de elektroniske dele få strømmen til at slå fra. I så fald skal du lade produktet køle af i omtrent 15 minutter. Når temperaturen i de elektroniske dele er faldet, kan du tænde for produktet igen.

EKSTRA BRUG
Den strøm, som USB-adapterens USB-port forsyner produktet med, kan anvendes til genopladning af mobiltelefoner og andre enheder. Visse enheder er dog muligvis ikke kompatible.

BEMÆRK:
- Oplysninger vedrørende produkter, der er kompatible med udgangsporten med 12 V jævnstrøm, annonceres muligvis i vores kataloger, osv. på det tidspunkt, hvor de kompatible produkter frigives til salg.
- Tilslut ikke udgangsporten på en lysnetadapter eller en anden enhed til USB-udgangsporten eller udgangsporten med 12 V jævnstrøm. (Udgangsporte må ikke forbindes indbyrdes til hinanden).

FORHOLDSREGLER FOR USB-ENHEDENS TILSLUTNING
Når et uforudset problem opstår, kan dataene i en USB-enhed tilsluttet til dette produkt, blive ødelagt eller gå tabt. Sørg altid for at sikkerhedskopiere alle indeholdte data i USB-enheden, inden anvendelse med dette produkt.
Vær venligst opmærksom på, at vores virksomhed ikke påtager sig nogen form for ansvar for data gemt på en USB-enhed, som bliver ødelagt eller går tabt, eller for skader, der kan opstå med en tilsluttet enhed.

OPBEVARING EFTER BRUG
Opbevar dette produkt på et sted, der er utilgængeligt for børn og væk fra varme og fugtighed.

FOR REPARATION
Forsøg ikke selv at reparere dette produkt. Hvis der opstår funktionsfejl, bedes du kontakte et autoriseret HiKOKI-servicecenter. Hvis du har yderligere behov for hjælp eller har spørgsmål vedrørende driften af dette produkt, bedes du kontakte et autoriseret HiKOKI-servicecenter.

BEMÆRK: Specifikationerne heri ændres uden forudgående varsel.

Norsk

TRÅDLØS HODELYKT UB 18DKL
TRÅDLØS USB-ADAPTER BSL 18UA

BRUKSANVISNING

	Symboler ⚠ **ADVARSEL** Følgende symboler brukes for maskinen. Sørg for å forstå betydningen av disse symbolene før maskinen tas i bruk.
	For å minske faren for skade må brukeren lese instruksjonsboken. Hvis du ikke følger alle advarsler og instruksjoner kan bruk av utstyret resultere i elektrisk støt, brann og/eller alvorlig personskade.
	Kun for EU-land Kast aldri elektroverktøy i husholdningsavfallet! I henhold til EU-direktiv 2012/19/EU om kasserte elektriske og elektroniske produkter og direktivets iverksetting i nasjonal rett, må elektroverktøy som ikke lenger skal brukes, samles separat og returneres til et miljøvennlig gjenvinningsanlegg.
	Når lyset er tent, må du ikke se direkte inn i det, rette det mot en person eller et dyr, eller rette det mot øynene. Ellers kan øynene skades.

ADVARSEL:
- Før du bruker dette produktet, må du lese denne bruksanvisningen og følge alle instruksjoner for å sørge for sikker og riktig bruk av dette produktet. Etter at du har lest denne bruksanvisningen, må du oppbevare den på et trygt sted der brukeren av dette verktøyet kan henvise til den ved behov.
- Bruk kun batteriet og utstyret som er spesifisert i denne bruksanvisningen og i HiKOKI-kataloger. Hvis du ikke gjør det, kan det oppstå ulykker, personskader eller funksjonsfeil.
- Ikke bruk eller lad produktet på steder hvor det er brennbare væsker eller gasser. Dette medfører fare for eksplosjon eller brann og kan føre til ulykker.
- Ikke fukt eller senk ned i vann. Du må heller ikke håndtere laderens strømstøpsel med våte hender. Dette kan føre til elektrisk støt.
- Sørg for at produktet er slått av og at batteriet er koblet fra USB-adapteren for vedlikehold eller når det ikke er i bruk.
- Når lyset er på, må du ikke dekke over produktet med lettantennelige materialer som papp. Dette kan forårsake brann.
- Når du bruker USB-adapterens krok, må du sørge for at den er godt festet for å unngå at du mister batteriet. Hvis du ikke gjør det, kan det oppstå ulykker eller personskader.
- Unngå kortslutning av lagringsbatteripolene med metallstøv eller andre strømførende materialer. Hvis ikke dette gjøres, kan brann oppstå.
- Hvis det er noen tegn på overoppheting eller røyk, eller uvanlige lyder eller lukter, må du avslutte bruken av produktet øyeblikkelig og sørge for at det blir inspisert eller reparert på et HiKOKI-autorisert servicesenter.
- Ikke heng frontlysbeltet fra halsen. Dette kan føre til ulykker eller personskade.

FORSIKTIG:
- Ikke se rett inn i lyset eller rett det inn i øynene til andre. Dette kan forårsake øyeskader.
- Ikke ta på lyset under bruk eller like etter bruk da det kan være ekstremt varmt. Dette kan forårsake brannskader.
- Ikke utsett produktet for kraftige støt eller forsøk å demontere det.
- Ikke bruk produktet i regn eller oppbevar det i metallbeholdere, biler eller andre lukkede steder som er eksponert for solen der temperaturen kan stige opp til 50°C eller mer. Hvis du gjør dette, kan det føre til funksjonsfeil eller skade på produktet.
- Inspiser produktet med jevne mellomrom.
- Bruk kun USB-adapteren BSL18UA USB med hodelykten UB18DKL.
- Unngå støt eller skade på bryterpanelet. Hvis du ikke gjør dette, kan det føre til funksjonsfeil eller skade på produktet.

BESKRIVELSE AV NUMMERERTE ELEMENTER (Fig. 1 – Fig. 5)

①	LED-lys	⑥	Gjenværende batteristrømindikator-bryter	⑪	DC12V utgangsport
②	USB-støpsel	⑦	Gjenværende batteristrømindikator-lampe	⑫	Batteri (selges separat)
③	Belte	⑧	Strømbryter	⑬	Lås
④	Krok	⑨	Strømindikatorlampe	⑭	Lysbryter
⑤	Bryterpanel	⑩	USB utgangsport (2 porter)	⑮	Lys

STANDARD TILBEHØR

Modell / Produktnavn	UB18DKL (SA)	UB18DKL	BSL18UA (SA)
Hodelykt	UB18DKL (1 enhet)	UB18DKL (1 enhet)	–
USB-adapter	BSL18UA (SA) (1 enhet)	–	BSL18UA (SA) (1 enhet)

SPESIFIKASJONER

Trådløs hodelykt UB18DKL		Trådløs USB-adapter BSL18UA (SA)	
Inngangsspenning	Likestrøm 5 V (USB-port)	Inngangsspenning	14,4/18 V litium-ion-batteri
Lyskilde (Kapasitet)	3 W høybelysnings hvitt LED-lys	Utgangsport	USB-utgang x 2 (5V, totalt 2 A) Likestrøm12 V utgang x1 (2 A)
Lysmodusbryter	3 trinn (LAV/MID/HØY)		
Belysning (HØY modus)	120 lumen / 100 lx	Gjenværende batteristrømindikator	3 trinn
Vannmotstand	IPX 4	Beskyttelse mot overutlading av batteriet	Ja
Lysjusteringsvinkel	90 ° (10 trinn)	Automatisk strømavslåingstid	120 minutter
Ytre mål (LxBxH)	77 x 35 x 49 mm (uten belte)	Ytre mål (LxBxH)	117 x 80 x 102 mm (med BSL 1850) 92 x 75 x 56mm (uten batteri)
Vekt	60 g	Vekt (batteri ikke inkludert)	150 g

Timer med kontinuerlig bruk (eksempel)* (ved full opplading)

Batteri	18 V			14,4 V		
	BSL1850	BSL1840	BSL1825	BSL1450	BSL1440	BSL1425
LAV/MED/HØY modus (time)	48 / 34 / 21	38 / 27 / 17	24 / 17 / 10	43 / 30 / 18	34 / 24 / 14	21 / 15 / 9

* Timer med kontinuerlig bruk vil variere, avhengig av faktorer som batteritype og bruk.

● Se **Fig. 7** for batterier som kan brukes sammen med dette produktet.

INDIKATORLAMPER (Fig. 2)

Hvis du trykker på strømbryteren eller den gjenværende batteristrømindikatorbryteren, vil den korresponderende indikatorlampen lyse opp.

Lampe	Indikatorbeskrivelse	Status
Strømindikatorlampe (grønn)	Lyser kontinuerlig	Klar for bruk eller i bruk for øyeblikket.
Gjenværende batteristrømindikator-lampe (rød) *1)		Gjenværende batteristrømindikator-bryter er FULL.
		Gjenværende batteristrømindikator-bryter er HALVVEIS.
		Gjenværende batteristrøm er LAV og bør lades opp så snart som mulig.

*1) Lampen vil slukke når den gjenværende batteristrømindikatorbryteren utløses.

MERK: Hvis ikke oppbevaringsbatteriet har blitt installert på enheten og den gjenværende batteristrømindikatorbryteren har blitt trykket ned én gang, vil den gjenværende batteristrømindikatorlampen ikke lyse opp når bryteren trykkes ned.

BRUKSMÅTE (Fig. 3 – Fig. 6)
1. Sett inn batteriet så langt det går i retning A. For å fjerne batteriet trekker du det i retning B mens du trykker ned låsen.
2. Sett på en trygg måte hodelyktens USB-støpsel så langt det går inn i USB-adapterens utgangsport.
3. Slå på strømmen til USB-adapteren og bekreft at strømindikatorlampen er tent.
4. Hodelykten vil kretse gjennom [LAV], [MED], [HØY] og [AV] hver gang bryteren trykkes ned.
5. Juster retningen til lyset selv i samsvar med dine preferanser, og fest det til beltet ditt eller et annet passende sted.

MERK:
- For å forlenge litium-ion-batteriets levetid har produktet en beskyttelsesfunksjon som kobler ut strømutgangen når batterispenningen er lav. Som resultat av dette vil lyset plutselig slå seg av når batterispenningen er lav. Lad opp så snart som mulig.
- For å forhindre at lyset blir værende uten tilsyn og slått på, har produktet en automatisk strømavslåingsfunksjon som slår av strømmen automatisk etter at 120 minutter har gått. Trykk på bryteren en gang til for å fortsette bruk.
- Fjern batteriet hvis produktet ikke skal brukes over lengre tid.
- Dette produktet er utstyrt med en termisk beskyttelsesfunksjon for å beskytte sine elektroniske deler. Undermaksimal effekt som DC5V 2A og DC12V 2A blir fortløpende betjenes samtidig, kan økningen i temperatur hos de elektroniske delene føre til at strømmen blir slått av. I et slikt tilfelle, la produktet avkjøles i ca 15 minutter. Når temperaturen i de elektroniske delene har sunket, kan produktet slås på igjen.

EKSTRA BRUK
Strømmen fra USB-porten i USB-adapteren kan brukes til å lade opp mobiltelefoner og andre enheter. Noen enheter er imidlertid kanskje ikke kompatible.

MERK:
- Informasjon om produkter som er kompatible med DC12V-utgangsport kan bli kunngjort i våre kataloger etc. når de kompatible produktene kommer for salg.
- Ikke koble til utgangsporten på en nettadapter eller annen enhet til USB-utgangsporten eller DC12V-utgangen. (Utganger må ikke kobles til hverandre.)

FORHOLDSREGLER FOR USB-ENHETSTILKOBLING
Når et uventet problem oppstår, kan data i en USB-enhet som er koblet til dette produktet, bli ødelagt eller tapt. Sørg for alltid for at du sikkerhetskopierer data i USB-enheten før du bruker den sammen med dette produktet.
Vær oppmerksom på at selskapet vårt ikke påtår seg noe som helst ansvar for data som er lagret i en USB-enhet som er ødelagt eller tapt, eller for skade som kan oppstå på en tilkoblet enhet.

OPPBEVARING ETTER BRUK
Oppbevar dette produktet på et sted utilgjengelig for barn og unna varme og fuktighet.

FOR REPARASJON
Ikke forsøk å reparere dette produktet selv. Hvis det oppstår en funksjonsfeil, kontakt et HiKOKI-autorisert servicesenter.
Hvis du trenger mer hjelp eller har spørsmål angående drift av dette produktet, kontakt et HiKOKI-autorisert servicesenter.

MERK: Spesifikasjonene heri kan endres uten forvarsel.

UB 18DKL • BSL 18UA

1

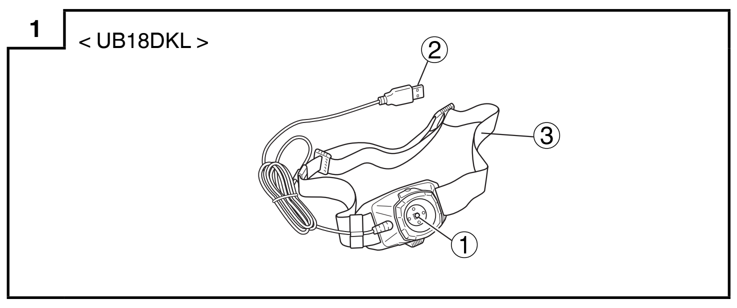

2

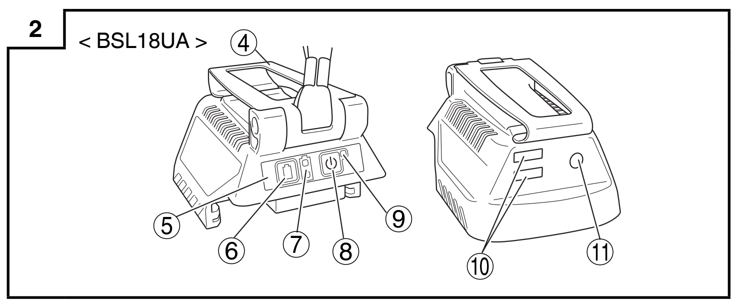

3

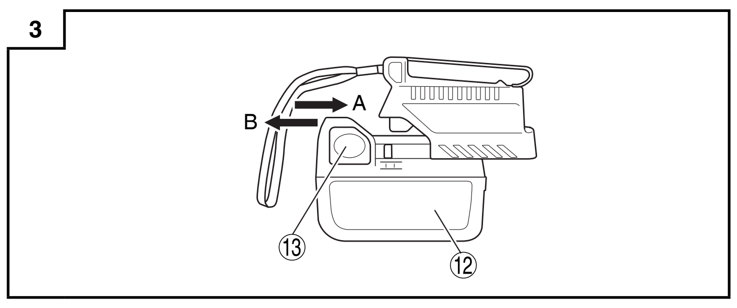

4

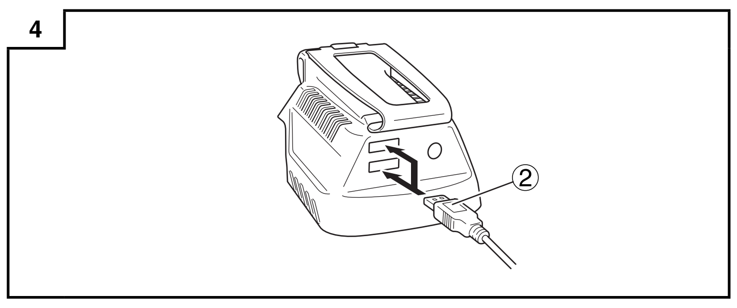

5

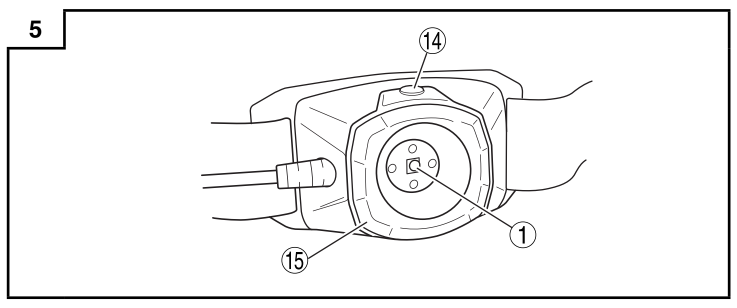

6

7

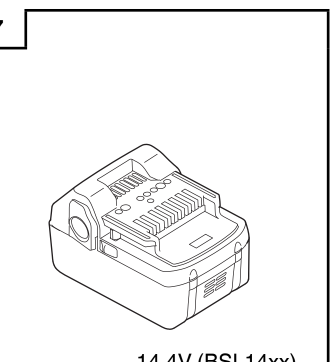

14.4V (BSL14xx)
18V (BSL18xx)

Suomi | **LANGATON OTSALAMPPU UB 18DKL**
LANGATON USB-ADAPTERI BSL 18UA | **KÄYTTÖOHJE**

	Symbolit ⚠ **VAROITUS** Seuraavassa on näytetty koneessa käytetyt symbolit. Varmista, että ymmärrät niiden merkityksen ennen kuin aloitat koneen käytön.
	Loukkaantumisriskin vähentämiseksi käyttäjän on luettava käyttöopas. Jos varoituksia ja ohjeita ei noudateta, on olemassa sähköiskun, tulipalon ja/tai vakavan henkilövahingon vaara.
	Koskee vain EU-maita Älä hävitä sähkötyökalua tavallisen kotitalousjätteen mukana! Vanhoja sähkö- ja elektroniikkalaitteita koskevan EU-direktiivin 2012/19/EU ja sen maakohtaisten sovellusten mukaisesti käytetyt sähkötyökalut on toimitettava ongelmajätteen keräyspisteeseen ja ohjattava ympäristöystävälliseen kierrätykseen.
	Kun valo palaa, älä katso siihen suoraan, kohdista sitä henkilöön tai eläimeen tai suuntaa sitä silmiin. Muussa tapauksessa silmät voivat vahingoittua.

VAROITUS:
- Lue tämä käyttöohje ennen tuotteen käyttöä, ja noudata ohjeita, jotta käyttö olisi turvallista ja asianmukaista. Kun olet lukenut käyttöohjeen, säilytä sitä turvallisessa paikassa, jossa laitteen käyttäjät voivat lukea sitä tarvittaessa.
- Käytä vain sellaisia akkuja ja varusteita, jotka on määritelty tässä käyttöoppaassa ja HiKOKIn katalogeissa. Muuten seurauksena voi olla onnettomuus, loukkaantuminen tai toimintahäiriö.
- Älä käytä tai lataa tuotetta paikoissa, joissa on helposti syttyviä nesteitä tai kaasuja. Tekemällä niin muodostuu räjähdys- tai tulipalovaara ja voi aiheutua onnettomuuksia.
- Älä kastele tai upota veteen. Älä myöskään käsittele laturin pistoketta märin käsin. Näin tekeminen saattaa aiheuttaa sähköiskun.
- Varmista että tuote on kytketty pois päältä ja että akku on irrotettu USB-adapterista, kun tuotetta huolletaan tai kun se ei ole käytössä.
- Älä peitä tuotetta syttyvällä materiaalilla, kuten pahvilla, kun valo on päällä. Se voi aiheuttaa tulipalon.
- Kun USB-adapterin koukku on käytössä, varmista että se on kiinnitetty kunnolla ettei akku putoa. Muuten seurauksena voi olla onnettomuus tai loukkaantuminen.
- Varo, ettei metallijauhe tai muu johtava materiaali kytke akun napoja oikosulkuun. Jos näin ei tehdä, tuloksena voi olla tulipalo.
- Lopeta tuotteen käyttö välittömästi, jos huomaat merkkejä ylikuumenemisesta, savua tai epätavallista ääntä tai hajua, ja tarkistuta tai korjauta tuote HiKOKIn valtuuttamassa huoltokeskuksessa.
- Älä ripusta otsalampun hihnaa kaulaan. Näin tekeminen saattaa aiheuttaa onnettomuuden tai loukkaantumisen.

HUOMAUTUS:
- Älä katso suoraan valoon tai osoita sillä suoraan muiden ihmisten silmiin. Tämä saattaa aiheuttaa silmävamman.
- Älä koske valoon käytön aikana tai heti käytön jälkeen, sillä valo saattaa olla erittäin kuuma. Tämä voi aiheuttaa palovamman.
- Älä altista tuotetta koville iskuille tai yritä purkaa sitä.
- Älä käytä tuotetta sateessa tai jätä sitä metalliastiaan, autoon tai muuhun suljettuun tilaan, joka on auringonpaisteessa, tai muuhun paikkaan, jonka lämpötila voi olla yli 50°C. Näin tekeminen voi aiheuttaa toimintahäiriön tai vahingoittaa tuotetta.
- Tarkista tuote säännöllisesti.
- Käytä UB18DKL-otsalampun kanssa vain BSL18UA-USB-adapteria.
- Varo ettei kytkinpaneeli saa iskuja tai vahingoitu. Tämä voi aiheuttaa toimintahäiriön tai vahingoittaa tuotetta.

NUMEROITUJEN KOHTIEN SELITYKSET (Kuvat 1 – Kuvat 5)

①	LED-valo	⑥	Akun varaustilan ilmaisinkytkin	⑪	DC12V-lähtöportti
②	USB-pistoke	⑦	Akun varaustilan ilmaisinvalo	⑫	Akku (myydään erikseen)
③	Vyö	⑧	Virtakytkin	⑬	Salpa
④	Koukku	⑨	Virran merkkivalo	⑭	Valokytkin
⑤	Kytkinpaneeli	⑩	USB-lähtöportti (2 porttia)	⑮	Valo

PERUSVARUSTEET

Malli / Tuotteen nimi	UB18DKL (SA)	UB18DKL	BSL18UA (SA)
Otsalamppu	UB18DKL (1 yksikkö)	UB18DKL (1 yksikkö)	–
USB-adapteri	BSL18UA (SA) (1 yksikkö)	–	BSL18UA (SA) (1 yksikkö)

TEKNISET TIEDOT

Langaton otsalamppu UB18DKL		Langaton USB-adapteri BSL18UA (SA)	
Tulojännite	DC 5 V (USB-portti)	Tulojännite	14,4/18 V:n li-ion-akku
Valonlähde (kapasiteetti)	3 W:n korkealuminanssinen valkoinen LED-valo	Lähtöportti	USB-lähtö x 2 (5 V, yhteensä 2 A) DC12V-lähtö x1 (2 A)
Valotilakytkin	3 vaihetta (MATALA/KESKITASO/KORKEA)		
Valaistusvoimakkuus (KORKEA-tila)	120 lumen / 100 lx	Akun varaustilan ilmaisin	3 vaihetta
Vedenkestävyys	IPX 4	Akun yli purkautumissuojaus	Kyllä
Valon säätökulma	90° (10 askelta)	Automaattinen sammutusaika	120 minuuttia
Ulkoiset mitat (PxLxK)	77 x 35 x 49 mm (ilman vyötä)	Ulkoiset mitat (PxLxK)	117 x 80 x 102 mm (sis. BSL 1850) 92 x 75 x 56mm (ilman akkua)
Paino	60 g	Paino (ilman akkua)	150 g

Jatkuva käyttöaika tunteina (esimerkki)* (täyteen ladattuna)

Akku	18 V			14,4 V		
	BSL1850	BSL1840	BSL1825	BSL1450	BSL1440	BSL1425
ALHAINEN/KESKITASO/KORKEA tila (tunti)	48 / 34 / 21	38 / 27 / 17	24 / 17 / 10	43 / 30 / 18	34 / 24 / 14	21 / 15 / 9

* Käyttötunnit vaihtelevat riippuen akun tyypistä ja käytöstä.
- Katso **Kuva 7** nähdäksesi akut, joita voi käyttää tämän tuotteen kanssa.

MERKKIVALOT (Kuva 2)

Virtapainikkeen tai akun varaustilan ilmaisinkytkimen painaminen sytyttää kytkintä vastaavan merkkivalon.

Valo	Merkkivalon kuvaus	Tila
Virran merkkivalo (vihreä)	Palaa jatkuvasti	Valmis käyttöön tai käytössä.
Akun varaustilan ilmaisinvalo (punainen) *1)		Akku on TÄYNNÄ.
		Akku on PUOLILLAAN.
		Akun varaus on VÄHÄINEN ja se tulee ladata mahdollisimman pian.

*1) Valo sammuu, kun akun varaustilan ilmaisinkytkin vapautetaan.

HUOMAA: Jos laitteessa ei ole akkua ja akun varaustilan ilmaisinkytkintä ei ole painettu kerran, akun varaustilan ilmaisinvalo ei syty, kun kytkintä painetaan.

KÄYTTÖ (Kuvat 3 – Kuvat 6)

1. Aseta akku paikalleen työntämällä akkua suuntaan A niin pitkälle kuin se menee. Irrota akku vetämällä sitä suuntaan B samalla kun painat salpaa.
2. Työnnä otsalampun USB-pistoke USB-adapterin lähtöporttiin niin pitkälle kuin se menee.
3. Kytke USB-adapterin virtakytkin päälle, ja varmista että virran merkkivalo syttyy.
4. Otsalamppu vaihtaa valotilaa tässä järjestyksessä aina kun kytkintä painetaan: [MATALA], [KESKITASO], [KORKEA] ja [POIS].
5. Säädä valon suuntaa mieleiseksesi ja kiinnitä se vyöhösi tai johonkin muuhun kätevään paikkaan.

HUOMAA:
- Li-ion-akun käyttöajan pidentämiseksi tuotteessa on suojaustoiminto, joka katkaisee virran, kun akun varaus on vähäinen. Tämän takia lamppu sammuu äkillisesti, kun akun varaus on vähäinen.
 Lataa mahdollisimman pian.
- Jotta valo ei jäisi päälle ja ilman valvontaa, tuotteessa on automaattinen virrankatkaisutoiminto, joka automaattisesti kytkee virran pois päältä, kun on kulunut 120 minuuttia. Jatka käyttöä painamalla kytkintä uudestaan.
- Irrota akku, jos tuotetta ei ole tarkoitus käyttää pitkään aikaan.
- Tämä tuote on varustettu lämpöturvatoiminnolla elektronisten osien suojelemiseksi. Maksimitehon aikana, jolloin DC5V 2A ja DC12V 2A toimivat samaan aikaan peräkkäin, elektronisten osien lämpötilan nousu voi johtaa virran poiskytkemiseen. Anna siinä tapauksessa tuotteen jäähtyä noin 15 minuuttia. Kunhan elektronisten osien lämpötila on laskenut, tuote voidaan kytkeä takaisin päälle.

MUU KÄYTTÖ

Virtaa syötetään USB-adapterista USB-portin kautta, ja sitä voidaan käyttää matkapuhelinten ja muiden laitteiden lataamiseen. Kaikki laitteet eivät välttämättä ole yhteensopivia.

HUOMAA:
- DC12V-lähtöportin kanssa yhteensopiviin tuotteisiin liittyvää tietoa saatetaan julkaista esitteissämme jne., kun yhteensopivat tuotteet tulevat myyntiin.
- Älä liitä AC-adapterin tai muun laitteen lähtöporttia DC12V-lähtöporttiin tai USB-lähtöporttiin. (Lähtöportteja ei tule liittää toisiinsa.)

USB-LAITTEEN YHDISTÄMISEN VAROTOIMET

Kun jokin odottamaton ongelma tapahtuu, tähän tuotteeseen kytketyssä USB-laitteessa olevat tiedot saattavat tuhoutua tai kadota. Varmuuskopioi aina kaikki USB-laitteessa olevat tiedot ennen kuin käytät sitä tämän tuotteen kanssa.

Huomaa, että yrityksemme ehdottomasti ei kanna vastuuta mistään tiedoista, jotka ovat tallennettu USB-laitteeseen, siinä tapauksessa, että ne tuhoutuvat tai häviävät. Emme myöskään vastaa mistään vahingoista, joita kytkettyyn laitteeseen saattaa tulla.

VARASTOINTI KÄYTÖN JÄLKEEN

Varastoi tuote lasten ulottumattomissa paikassa, joka ei ole kuuma tai kostea.

KORJAUKSET

Älä yritä korjata tätä tuotetta itse. Jos tuotteessa ilmenee toimintahäiriö, ote yhteyttä HiKOKIn valtuuttamaan huoltokeskukseen.
Jos tarvitset apua tai sinulla on tämän tuotteen käyttöön liittyviä kysymyksiä, ota yhteyttä HiKOKIn valtuuttamaan huoltokeskukseen.

HUOMAA: Nämä tekniset tiedot saattavat muuttua ilman ennakkoilmoitusta.

Polski | **AKUMULATOROWA LATARKA CZOŁOWA UB 18DKL**
BEZPRZEWODOWY ADAPTER USB BSL 18UA | **INSTRUKCJA OBSŁUGI**

	Symbole ⚠ **OSTRZEŻENIE** Następujące oznaczenia to symbole używane w instrukcji obsługi maszyny. Upewnij się, że rozumiesz ich znaczenie zanim użyjesz narzędzia.
	Aby zmniejszyć ryzyko odniesienia obrażeń, użytkownik powinien przeczytać instrukcję obsługi. Nieprzestrzeganie ostrzeżeń oraz wskazówek bezpieczeństwa może spowodować porażenie prądem elektrycznym, pożar i/lub odniesienie poważnych obrażeń.
	Dotyczy tylko państw UE Nie wyrzucaj elektronarzędzi wraz z odpadami z gospodarstwa domowego! Zgodnie z Europejską Dyrektywą 2012/19/UE w sprawie zużytego sprzętu elektrotechnicznego i elektronicznego oraz dostosowaniem jej do prawa krajowego, zużyte elektronarzędzia należy posegregować i zutylizować w sposób przyjazny dla środowiska.
	Gdy lampka świeci, nie patrzeć bezpośrednio w źródło światła ani nie kierować światła na inne osoby lub zwierzęta i w stronę oczu. Takie działanie może spowodować uszkodzenie wzroku.

OSTRZEŻENIE:
- Przed użyciem tego produktu należy przeczytać niniejszą instrukcję i przestrzegać wszystkich wskazówek w celu zapewnienia bezpiecznego użytkowania i właściwej pracy tego produktu. Po przeczytaniu niniejszej instrukcji należy ją przechowywać w bezpiecznym miejscu, aby użytkownik tego narzędzia mógł z niej skorzystać, gdy jest to konieczne.
- Proszę używać wyłącznie akumulatora i sprzętu określonego w niniejszej instrukcji oraz w katalogach HiKOKI. W przeciwnym wypadku może dojść do wypadku, obrażeń lub nieprawidłowego działania.
- Produktu nie należy używać lub ładować w miejscach, gdzie znajdują się łatwopalne płyny lub ciecze. Nie stosowanie się do tego zalecenie stwarza ryzyko wybuchu lub pożaru i może prowadzić do wypadku.
- Nie moczyć ani nie zanurzać w wodzie. Ponadto, nie dotykać mokrymi rękami wtyczki zasilającej ładowarki. Niezastosowanie się do tego zalecenia może spowodować porażenie prądem.
- Podczas konserwacji lub niekorzystania z produktu należy upewnić się, że jest on wyłączony, a akumulator jest odłączony od adaptera USB.
- Gdy oświetlenie jest włączone, nie należy zakrywać produktu materiałami łatwopalnymi, takimi jak karton. W przeciwnym wypadku może dojść do pożaru.
- Podczas używania zaczepu adaptera USB należy upewnić się, że jest on dobrze zamontowany, aby uniknąć upadku akumulatora. W przeciwnym wypadku może dojść do wypadku lub obrażeń.
- Unikać kontaktu zacisków akumulatora z proszkami metalicznymi lub innymi materiałami przewodzącymi. Niezastosowanie się do tego zalecenia może spowodować pożar.
- Jeśli pojawią się jakiekolwiek oznaki przegrzania, dymu, nietypowych dźwięków lub zapachu, należy natychmiast przerwać używanie produktu i przekazać go do kontroli lub naprawy w autoryzowanym centrum serwisowym HiKOKI.
- Nie należy wieszać paska latarki czołowej na szyi. Niezastosowanie się do tego zalecenia może spowodować wypadek lub obrażenia ciała.

UWAGA:
- Nie patrzeć bezpośrednio w źródło światła ani nie kierować go w oczy innych osób. W przeciwnym wypadku może dojść do uszkodzenia wzroku.
- Nie dotykać źródła światła podczas użytkowania lub bezpośrednio po nim, ponieważ może być bardzo gorące. W przeciwnym wypadku może dojść do poparzenia.
- Nie narażać produktu na silne uderzenia ani nie podejmować prób rozmontowania.
- Nie używać produktu w deszczu ani nie pozostawiać go w metalowych pojemnikach, samochodach lub innych zamkniętych przestrzeniach wystawionych na działanie promieni słonecznych, gdzie temperatury mogą wzrosnąć do ponad 50°C. Takie postępowanie może doprowadzić do nieprawidłowego działania lub uszkodzenia produktu.
- Należy okresowo sprawdzać stan produktu.
- Razem z latarką czołową UB18DKL należy używać wyłącznie adapter USB BSL18UA.
- Unikać uderzania lub uszkodzenia panelu przełączników. Niestosowanie się do tego zalecenia może doprowadzić do nieprawidłowego działania lub uszkodzenia produktu.

OPIS POZYCJI OZNACZONYCH NUMERAMI (Rys. 1 – Rys. 5)

①	Diody LED	⑥	Przełącznik wskaźnika poziomu naładowania akumulatora	⑪	Port wyjściowy DC12V
②	Wtyczka USB	⑦	Kontrolka wskaźnika poziomu naładowania akumulatora	⑫	Akumulator (sprzedawany oddzielnie)
③	Pasek	⑧	Włącznik zasilania	⑬	Zapadka
④	Zaczep	⑨	Kontrolka zasilania	⑭	Przełącznik oświetlenia
⑤	Panel przełączników	⑩	Port wyjściowy USB (2 porty)	⑮	Światło

AKCESORIA STANDARDOWE

Model / Nazwa produktu	UB18DKL (SA)	UB18DKL	BSL18UA (SA)
Latarka czołowa	UB18DKL (1 urządzenie)	UB18DKL (1 urządzenie)	–
Adapter USB	BSL18UA (SA) (1 urządzenie)	–	BSL18UA (SA) (1 urządzenie)

SPECYFIKACJE

Akumulatorowa latarka czołowa UB18DKL		Bezprzewodowy adapter USB BSL18UA (SA)	
Napięcie wejściowe	DC 5V (port USB)	Napięcie wejściowe	Akumulator litowo-jonowy 14,4/18 V
Źródła światła (pojemność)	Wysokiej jasności białe diody LED o mocy 3 W	Port wyjściowy	Wyjście USB x 2 (5 V, razem 2 A) Wyjście DC12V x1 (2 A)
Przełącznik trybu oświetlenia	3 stopnie (NISKI/ŚREDNI/WYSOKI)		
Natężenie oświetlenia (Tryb WYSOKI)	120 lumenów / 100 lx	Wskaźnik poziomu naładowania akumulatora	3 stopnie
Wodoodporność	IPX 4	Ochrona przed nadmiernym rozładowaniem akumulatora	Tak
Kąt regulacji światła	90° (10 pozycji)	Czas automatycznego wyłączania zasilania	120 minut
Wymiary zewnętrzne (DŁ.xSZER.xWYS.)	77 x 35 x 49 mm (Bez paska)	Wymiary zewnętrzne (DŁ.xSZER.xWYS.)	117 x 80 x 102 mm (razem z BSL 1850) 92 x 75 x 56mm (bez akumulatora)
Masa	60 g	Masa (bez akumulatora)	150 g

Godzin ciągłej pracy (przykład)* (przy pełnym naładowaniu)

Akumulator	18 V			14,4 V		
	BSL1850	BSL1840	BSL1825	BSL1450	BSL1440	BSL1425
Tryb NISKI/ŚREDNI/WYSOKI (godzina)	48 / 34 / 21	38 / 27 / 17	24 / 17 / 10	43 / 30 / 18	34 / 24 / 14	21 / 15 / 9

* Ilość godzin ciągłej pracy będzie się różnić w zależności od czynników takich, jak rodzaj baterii i sposób użytkowania.
- Patrz **Rys. 7**, aby uzyskać informacje o bateriach, które można używać z tym produktem.

KONTROLKA (Rys. 2)

Naciśnięcie włącznika zasilania lub przełącznika wskaźnika poziomu naładowania akumulatora zaświeci odpowiednią kontrolkę.

Kontrolka	Opis wskaźnika	Stan
Kontrolka zasilania (zielona)	Pali się nieprzerwanie.	Gotowa do użycia lub obecnie używana.
Kontrolka wskaźnika poziomu naładowania akumulatora (czerwona) *1)		Akumulator jest w PEŁNI naładowany.
		Akumulator jest naładowany w POŁOWIE.
		NISKI poziom naładowania akumulatora i powinien on być naładowany, jak będzie to tylko możliwe.

*1) Kontrolka zgaśnie, gdy przełącznik wskaźnika poziomu naładowania akumulatora zostanie zwolniony.

WSKAZÓWKA: Jeśli akumulator nie został zamontowany do urządzenia i przełącznik wskaźnika poziomu naładowania akumulatora jednokrotnie wciśnięty, to kontrolka wskaźnika poziomu naładowania akumulatora nie zaświeci się, gdy wciśnięty jest przełącznik.

JAK UŻYWAĆ (Rys. 3 – Rys. 6)

1. Włożyć akumulator do końca w kierunku A. Aby wyjąć akumulator, należy pociągnąć go w kierunku B naciskając zapadkę.
2. Dokładnie włożyć do końca wtyczkę USB latarki czołowej do portu wyjściowego adaptera USB.
3. Włączyć zasilanie adaptera USB i sprawdzić, czy kontrolka wskaźnika zasilania się świeci.
4. Latarka czołowa będzie cyklicznie przełączać się pomiędzy trybami [NISKI], [ŚREDNI], [WYSOKI] i [WYŁĄCZONY] po każdym naciśnięciu przełącznika.
5. Wyreguluj według uznania kierunek samej latarki i zahacz ją do paska lub w innym odpowiednim miejscu.

WSKAZÓWKA:
- Aby wydłużyć żywotność akumulatora litowo-jonowego, produkt wyposażony jest w funkcję, która odłącza zasilanie, gdy napięcie akumulatora jest niskie. W rezultacie oświetlenia nagle wyłączy się, gdy napięcie akumulatora jest niskie.
 Naładować jak najszybciej.
- Aby uniknąć pozostawienia włączonej latarki bez nadzoru, produkt posiada funkcję automatycznego wyłączania, która automatycznie wyłącza zasilanie po upływie 120 minut. Aby kontynuować użytkowanie, należy wcisnąć ponownie przełącznik.
- Jeśli produkt nie będzie używany przez dłuższy okres czasu, należy wyjąć akumulator.
- Urządzenie jest wyposażone w funkcję ochrony termicznej w celu ochrony części elektronicznych. Podczas działania z maksymalną wydajnością, gdy dochodzi do jednoczesnej pracy z parametrami zasilania prądu stałego, kolejno, 5 V i 2 A oraz 12 V i 2 A, wzrost temperatury części elektronicznych może doprowadzić do wyłączenia zasilania. W takim przypadku należy pozostawić urządzenie do ostygnięcia na około 15 minut. Gdy temperatura części elektronicznych spadnie, można ponownie włączyć urządzenie.

WYKORZYSTANIE DODATKOWE

Zasilanie z portu USB adaptera USB można wykorzystać do ładowania telefonów komórkowych i innych urządzeń. Jednakże niektóre urządzenia mogą nie być kompatybilne.

WSKAZÓWKA:
- Informacje dotyczące produktów zgodnych z portem wyjściowym DC12V mogą być ogłaszane w naszych katalogach itp., w momencie wprowadzania takich produktów do obrotu.
- Nie należy podłączać portu wyjściowego zasilacza sieciowego lub innego urządzenia do portu wyjściowego USB lub portu wyjściowego DC12V. (Porty wyjściowe nie powinny być ze sobą połączone.)

ŚRODKI OSTROŻNOŚCI DOTYCZĄCE PODŁĄCZENIA URZĄDZENIA USB

Gdy pojawi się nieoczekiwany problem, dane zapisane w urządzeniu USB podłączonym do tego produktu mogą zostać uszkodzone lub utracone. Zawsze zadbaj o to, aby przed użyciem tego produktu wykonać kopię zapasową wszelkich danych zapisanych w urządzeniu USB.
Proszę pamiętać, że nasza firma nie bierze żadnej odpowiedzialności za żadne dane zapisane na urządzeniu USB, które uległy uszkodzeniu lub zostały stracone, ani za żadne uszkodzenia, które mogą się pojawić w podłączonym urządzeniu.

PRZECHOWYWANIE PO UŻYTKOWANIU

Produkt przechowywać w miejscu niedostępnym dla dzieci i z dala od wysokiej temperatury i wilgotności.

W CELU NAPRAWY

Nie podejmować prób samodzielnej naprawy tego produktu.
Jeśli wystąpi nieprawidłowe działanie, proszę skontaktować się z autoryzowanym centrum serwisowym HiKOKI.
Jeśli potrzebna jest pomoc lub jeśli pojawią się jakiekolwiek pytania dotyczące działania produktu, proszę skontaktować się z autoryzowanym centrum serwisowym HiKOKI.

WSKAZÓWKA: Niniejsze specyfikacje techniczne mogą ulec zmianie bez wcześniejszego powiadomienia.

Magyar | **VEZETÉK NÉLKÜLI FEJLÁMPA UB 18DKL**
VEZETÉK NÉLKÜLI USB-ADAPTER BSL 18UA | **HASZNÁLATI ÚTMUTATÓ**

	Jelölések ⚠ **FIGYELEM** Az alábbiakban a géphez alkalmazott jelölések vannak felsorolva. A gép használata előtt feltétlenül ismerje meg ezeket a jelöléseket.
	A sérülések kockázatának csökkentése érdekében, a használónak el kell olvasnia a használati útmutatót. A figyelmeztetések és utasítások be nem tartása áramütést, tüzet és/vagy súlyos sérülést eredményezhet.
	Csak EU-országok számára Az elektromos kéziszerszámokat ne dobja a háztartási szemétbe! A használt villamos és elektronikai készülékekről szóló 2012/19/EU irányelv és annak a nemzeti jogba való átültetése szerint az elhasznált elektromos kéziszerszámokat külön kell gyűjteni, és környezetbarát módon újra kell hasznosítani.
	Amikor a jelzőfény világít, ne nézzen közvetlenül bele, ne irányítsa azt emberre vagy állatra, vagy annak szemébe. Ellenkező esetben látáskárosodást okozhat.

FIGYELMEZTETÉS:
- A termék használata előtt olvassa el ezt az útmutatót, és a termék biztonságos és megfelelő használata érdekében tartsa be az összes utasítást. Az útmutatót elolvasását követően biztonságos helyen tárolja, hogy az eszközt használó személy szükség esetén belenézhessen.
- Kérjük, csak az ezen útmutatóban és a HiKOKI-katalógusokban meghatározott akkumulátort és berendezést használjon. Ennek elmulasztása balesetet, sérülést vagy meghibásodást eredményezhet.
- Ne használja és ne töltse a terméket gyúlékony folyadékok vagy gázok jelenlétében. Ha mégis így tesz, akkor robbanás vagy tűz keletkezésének kockázata lép fel, ami baleseteket okozhat.
- Ne nedvesítse meg vagy merítse vízbe. Ezenkívül ne fogja meg a töltő tápcsatlakozóját vizes kézzel. Ellenkező esetben áramütést szenvedhet.
- A termék karbantartásakor, vagy ha nem használja, kapcsolja azt ki, és csatlakoztassa le az akkumulátort az USB-adapterről.
- Amíg a világítás be van kapcsolva, ne takarja le a terméket gyúlékony anyagokkal, például kartonpapírral. Ezzel tüzet okozhat.
- Az USB-adapter kampójának használatakor győződjön meg arról, hogy az biztonságosan rögzítve van az akkumulátor leejtésének megakadályozása érdekében. Ennek elmulasztása balesetet vagy sérülést eredményezhet.
- Kerülje a tárolási akkumulátor érintkezőinek fémporral vagy más, áramot vezető anyaggal való rövidre zárását. Ennek elmulasztása tüzet okozhat.
- Ha túlmelegedésnek bármilyen jelét tapasztalja, vagy füstöt, szokatlan hangot vagy szagokat érzékel, azonnal hagyja abba a termék használatát, és vizsgáltassa vagy javíttassa azt meg egy hivatalos HiKOKI szakszervizben.
- Ne akassza a fejlámpa övét a nyakára. Ellenkező esetben baleset vagy sérülést szenvedhet.

FIGYELEM:
- Ne nézzen bele közvetlenül a fénybe, és ne irányítsa azt más emberek szemébe. Ez szemsérülést okozhat.
- Ne érintse meg a lámpát használat közben vagy közvetlenül utána, mivel az rendkívül forró lehet. Ellenkező esetben égési sérülést szenvedhet.
- Ne tegye ki a terméket erős ütésnek, és ne próbálja meg azt szétszerelni.
- Ne használja a terméket esőben, vagy hagyja fémtárolóban, autóban vagy a napfénynek kitett más olyan zárt helyen, ahol a hőmérséklet 50°C vagy több is lehet. Ellenkező esetben a termék meghibásodását vagy károsodását okozhatja.
- Rendszeresen ellenőrizze a terméket.
- Csak a BSL18UA USB-adaptert használja az UB18DKL fejlámpával.
- Kerülje el a kapcsolópanel ütődését és sérülését. Ellenkező esetben a termék meghibásodását vagy károsodását okozhatja.

A SZÁMOZOTT TÉTELEK LEÍRÁSA (1. ábra – 5. ábra)

①	LED-lámpa	⑥	Akkumulátor hátralevő töltöttségét jelző kapcsoló	⑪	DC 12 V-os kimeneti port
②	USB-csatlakozó	⑦	Akkumulátor hátralevő töltöttségét jelző lámpa	⑫	Akkumulátor (külön megvásárolható)
③	Szíj	⑧	Áramellátás kapcsoló	⑬	Rekesz
④	Kampó	⑨	Bekapcsolt állapotot jelző lámpa	⑭	Lámpakapcsoló
⑤	Kapcsolópanel	⑩	USB kimeneti port (2 port)	⑮	Lámpa

SZABVÁNYOS KIEGÉSZÍTŐK

Modell / Terméknév	UB18DKL (SA)	UB18DKL	BSL18UA (SA)
Fejlámpa	UB18DKL (1 egység)	UB18DKL (1 egység)	–
USB-adapter	BSL18UA (SA) (1 egység)	–	BSL18UA (SA) (1 egység)

MŰSZAKI ADATOK

Vezeték nélküli fejlámpa UB18DKL		Vezeték nélküli USB-adapter BSL 18UA (SA)	
Bemeneti feszültség	DC 5 V (USB-port)	Bemeneti feszültség	14,4/18 V Li-ion akkumulátor
Fényforrás (kapacitás)	3 W nagy fényerejű fehér LED	Kimeneti port	USB-kimenet x 2 (5 V, összesen 2 A) DC 12 V-os kimenet x 1 (2 A)
Világítási mód kapcsoló	3 állású (ALACSONY/KÖZEPES/MAGAS)		
Fényerő (MAGAS mód)	120 lumen / 100 lx	Akkumulátor hátralevő töltöttségét jelző fény	3 állású
Vízállóság	IPX 4	Védelem az akkumulátor túlzott mértékű lemerülése ellen	Igen
Lámpabeállítási szög	90° (10 állású)	Automatikus kikapcsolás ideje	120 perc
Külső méretek (HxSzxM)	77 x 35 x 49 mm (szíj nélkül)	Külső méretek (HxSzxM)	117 x 80 x 102 mm (a BSL 1850-nél) 92 x 75 x 56mm (akkumulátor nélkül)
Súly	60 g	Súly (akkumulátor nélkül)	150 g

Folyamatos használati idő órában (példa)* (teljes töltöttségnél)

Akkumulátor	18 V			14,4 V		
	BSL1850	BSL1840	BSL1825	BSL1450	BSL1440	BSL1425
ALACSONY/KÖZEPES/MAGAS üzemmód (óra)	48 / 34 / 21	38 / 27 / 17	24 / 17 / 10	43 / 30 / 18	43 / 24 / 14	21 / 15 / 9

* Az órában megadott folyamatos használati idő olyan tényezők függvényében változik, mint az akkumulátor típusa és a használat módja.
- A termékkel használható akkumulátorokat lásd: **7. ábra**.

JELZŐLÁMPÁK (2. ábra)

Az áramellátás kapcsolójának vagy az akkumulátor fennmaradó töltöttségét jelző kapcsolónak a megnyomásakor kigyullad a megfelelő jelzőlámpa.

Lámpa	Jelzőlámpa leírása	Állapot
Bekapcsolt állapotot jelző lámpa (zöld)	Folyamatosan világít	Használatra kész vagy használatban van.
Akkumulátor hátralevő töltöttségét jelző lámpa (vörös) *1)		Az akkumulátor TELJESEN fel van töltve.
		Az akkumulátor FÉLIG töltött.
		Az akkumulátor töltöttsége ALACSONY, és azt mihamarább újra kell tölteni.

*1) Ha felengedi az akkumulátor fennmaradó töltöttségét jelző lámpa kapcsolóját, a jelzőlámpa kialszik.

MEGJEGYZÉS: Az akkumulátor fennmaradó töltöttségét jelző lámpa csak akkor fog világítani a kapcsoló megnyomásakor, ha a készülékbe tárolásra alkalmas akkumulátort helyeztek, és az akkumulátor fennmaradó töltöttségét jelző kapcsolót egyszer megnyomták.

HASZNÁLATI ÚTMUTATÓ (3. ábra – 6. ábra)

1. Nyomja be az akkumulátort amennyire csak lehet az A irányba. Az eltávolításához húzza az akkumulátort a B irányba, és közben nyomja le a reteszt.
2. Nyomja be a fejlámpa USB-csatlakozóját az USB-adapter kimeneti portjába egészen ütközésig.
3. Kapcsolja be az USB-adaptert, és ellenőrizze, hogy világít-e a bekapcsolt állapotot jelző lámpa.
4. A fejlámpa a kapcsoló minden egyes megnyomásakor tovább lép az [ALACSONY], [KÖZEPES], [MAGAS] ÉS [KI] üzemmódok között.
5. Állítsa be a fény irányát ahogyan szeretné, és akassza az eszközt az övére vagy bármely más kényelmes helyre.

MEGJEGYZÉS:
- A Li-ion akkumulátor élettartamának meghosszabbítása érdekében a termék egy olyan védelmi funkcióval rendelkezik, amely megszünteti az áramellátást, ha az akkumulátor töltése alacsony. Ezért a fény hirtelen kialszik, ha az akkumulátor töltöttsége alacsony.
 Töltse fel újra, amint lehetséges.
- Hogy ne maradhasson bekapcsolva az eszköz, amikor felügyelet nélkül hagyja, rendelkezik egy automatikus áramkikapcsolási funkcióval, amely 120 perc elteltével az áramellátást automatikusan kikapcsolja. A további használathoz nyomja meg a kapcsolót még egyszer.
- Ha a terméket hosszabb ideig nem fogja használni, távolítsa el az akkumulátort.
- Ez a termék fel van szerelve egy termikus biztonsági funkcióval, hogy megvédje az elektronikus alkatrészeket. Maximális kimeneti során, amikor a DC5V 2A és a DC12V 2A egyidejűleg egymás után működnek, az elektronikus részek hőmérsékletének emelkedése az eszköz leállását eredményezi. Ilyen esetben hagyja az eszközt hűlni körülbelül 15 percig. Ha az elektronikus alkatrészek hőmérséklete lecsökken, az eszköz visszakapcsolható.

EGYÉB HASZNÁLAT

Az USB-adapter USB-portjának áramával mobiltelefonokat és más készülékeket is újratölthet. Azonban előfordulhat, hogy bizonyos készülékek nem kompatibilisek.

MEGJEGYZÉS:
- A 12 voltos egyenáramú kimeneti csatlakozóaljzattal kompatibilis termékekre vonatkozó információt a katalógusainkban, stb., tesszük közzé, a kompatibilis termékek forgalmazásának megkezdésével egy időben.
- Ne csatlakoztassa a hálózati adapter, vagy bármilyen más váltakozó áramú eszköz kimeneti csatlakozóját az USB kimeneti csatlakozóhoz vagy a 12 V-os kimeneti csatlakozóhoz. (A kimeneti csatlakozókat nem szabad egymáshoz csatlakoztatni.)

ELŐVIGYÁZATOSSÁG USB-ESZKÖZ CSATLAKOZTATÁSAKOR

Ha váratlan hiba történik, a termékhez csatlakoztatott USB-eszközön található adatok megsérülhetnek és elveszhetnek. Mielőtt ezzel a termékkel használná, mindig készítsen biztonsági másolatot az USB-eszközön található adatokról.
Vegye figyelembe, hogy vállalatunk nem vállal semmilyen felelősséget az USB-eszközökön tárolt adatok sérüléséért vagy elvesztéséért, sem pedig a csatlakoztatott eszköz esetleges károsodásáért.

TÁROLÁS HASZNÁLAT UTÁN

A terméket gyermekek által el nem érhető helyen tárolja, hőtől és nedvességtől távol.

JAVÍTÁS

Ne próbálja a terméket saját maga megjavítani. Meghibásodás esetén vegye fel a kapcsolatot egy hivatalos HiKOKI szakszervizzel.
Ha a termék használatával kapcsolatban bármilyen további segítségre van szüksége, vagy bármilyen kérdése van, vegye fel a kapcsolatot egy hivatalos HiKOKI szakszervizzel.

MEGJEGYZÉS: Az itt ismertetett műszaki adatok előzetes értesítés nélkül bármikor megváltozhatnak.

Türkçe | **KABLOSUZ KAFA LAMBASI UB 18DKL**
KABLOSUZ USB ADAPTÖRÜ BSL 18UA | **KULLANIM KILAVUZU**

	Simgeler ⚠ **DİKKAT** Aşağıda, bu alet için kullanılan simgeler gösterilmiştir. Aleti kullanmadan önce bu simgelerin ne anlama geldiğini anladığınızdan emin olun.
	Kullanıcı yaralanma riskini azaltmak için kullanım kılavuzunu okumalıdır. Uyarılara ve talimatlara uyulmaması elektrik çarpmasına, yangına ve/ veya ciddi yaralanmaya neden olabilir.
	Sadece AB ülkeleri için Elektrikli el aletlerini evdeki çöp kutusuna atmayınız! Kullanılmış elektrikli aletleri, elektrik ve elektronikli eski cihazlar hakkındaki 2012/19/AB Avrupa yönergelerine göre ve bu yönergeler ulusal hukuk kurallarına göre uyarlanarak, ayrı olarak toplanmalı ve çevre şartlarına uygun bir şekilde tekrar değerlendirmeye gönderilmelidir.
	Işık yandığında doğrudan içine bakmayın, bir kişiye veya hayvana doğru yöneltmeyin ya da gözlere yönlendirmeyin. Bunu yapmak gözlere zarar verebilir.

UYARI:
- Bu ürünü kullanmadan önce bu ürünün güvenli ve düzgün kullanımını sağlamak için bu kullanım kılavuzunu okuyun ve tüm talimatlara uyun. Bu kullanım kılavuzunu okuduktan sonra, bu aleti kullanan kişinin gerektiğinde başvurabileceği güvenli bir yerde saklayın.
- Lütfen sadece bu kullanım kılavuzunda ve HiKOKI kataloglarında belirtilen pili ve teçhizatı kullanın. Aksi takdirde kazaya, yaralanmaya veya arızaya sebep olabilir.
- Yanıcı sıvıların veya gazların olduğu yerlerde ürünü kullanmayın veya şarj etmeyin. Bunu yapmak, patlamaya veya yangına neden olarak kazalarla sonuçlanabilir.
- Islatmayın veya suya daldırmayın. Ayrıca şarj cihazının prizini ıslak ellerle ellemeyin. Aksi halde, elektrik çarpmasına sebep olabilir.
- Bakım için veya kullanılmadığında ürünün kapalı olduğundan ve pilin USB adaptörüyle bağlantısının kesildiğinden emin olun.
- Lamba açık olduğunda ürünü karton gibi alev alabilen malzemelerle örtmeyin. Aksi halde yangına neden olabilir.
- USB adaptör kancasını kullanırken, pilin düşmesine engel olacak şekilde sağlam olarak takılı olduğundan emin olun. Aksi takdirde kazaya veya yaralanmaya sebep olabilir.
- Akümülatörün bağlantı uçlarını metal tozlarla veya diğer iletken malzemelerle kısa devre yapmaktan kaçının. Aksi halde yangına neden olabilir.
- Aşırı ısınma belirtileri, duman, alışık olmadık sesler veya kokular varsa ürünü kullanmayı derhal durdurun ve yetkili bir HiKOKI Servis Merkezinde kontrol edilmek veya tamir edilmek üzere gerekli planlamayı yapın.
- Kafa lambası kayışını boynunuzdan asmayın. Aksi takdirde kazaya veya yaralanmaya sebep olabilir.

İKAZ:
- Doğrudan ışığa doğru bakmayın veya doğrudan diğer insanların gözüne doğru doğrultmayın. Aksi takdirde gözde yaralanmaya sebep olabilir.
- Aşırı derecede sıcak olabileceği için kullanım sırasında veya kullanımdan hemen sonra lambaya dokunmayın. Aksi takdirde yanık yaralanmasına sebep olabilir.
- Ürünü güçlü darbelere maruz bırakmayın veya sökmeye çalışmayın.
- Yağmur altında kullanmayın veya 50°C veya daha fazla sıcaklıklara çıkabilecek, güneşe maruz kalan metal konteynerlerin, arabaların veya diğer kapalı alanların içinde bırakmayın. Aksi takdirde arızalanmaya sebep olabilir veya ürüne zarar verebilir.
- Ürünü belirli aralıklarla kontrol edin.
- UB18DKL Kafa Lambasıyla sadece BSL18UA USB adaptörü kullanın.
- Düğme paneline darbe veya hasar gelmesini önleyin. Aksi takdirde arızalanmaya sebep olabilir veya ürüne zarar verebilir.

NUMARALANDIRILMIŞ ÖĞELERİN AÇIKLAMASI (Şekil 1 – Şekil 5)

①	LED lambası	⑥	Kalan pil gücü gösterge düğmesi	⑪	DC12V çıkış portu
②	USB prizi	⑦	Kalan pil gücü gösterge lambası	⑫	Pil (ayrıca satılır)
③	Kemer	⑧	Güç anahtarı	⑬	Mandal
④	Kanca	⑨	Güç gösterge lambası	⑭	Işık düğmesi
⑤	Düğme paneli	⑩	USB çıkış portu (2 bağlantı noktası)	⑮	Işık

STANDART AKSESUARLAR

Model / Ürün adı	UB18DKL (SA)	UB18DKL	BSL18UA (SA)
Kafa lambası	UB18DKL (1 birim)	UB18DKL (1 birim)	–
USB adaptörü	BSL18UA (SA) (1 birim)	–	BSL18UA (SA) (1 birim)

STANDART AKSESUARLAR

Kablosuz kafa lambası UB18DKL		Kablosuz USB adaptörü BSL18UA (SA)	
Giriş gerilimi	DC 5V (USB portu)	Giriş gerilimi	14.4/18V Li-ion pil
Işık kaynağı (Kapasitesi)	3W yüksek parlaklıklı beyaz LED	Çıkış portu	USB çıkışı x 2 (5V, toplam 2A) DC12V çıkış x1 (2A)
Işıklandırma modu düğmesi	3 kademeli (DÜŞÜK/ORTA/YÜKSEK)		
Parlaklık (YÜKSEK mod)	120 lümen / 100 lx	Kalan pil gücü göstergesi	3 aşama
Su direnci	IPX 4	Pil aşırı boşalma koruması	Evet
Işık ayarlama açısı	90° (10 kademe)	Otomatik güç kapama süresi	120 dakika
Dış ölçüler (UxGxY)	77 x 35 x 49mm (Kemersiz)	Dış ölçüler (UxGxY)	117 x 80 x 102mm (BSL 1850 ile) 92 x 75 x 56mm (pilsiz)
Ağırlık	60 g	Ağırlık (pil dahil değil)	150 g

Saat cinsinden sürekli kullanım süresi (örnek)* (tam şarjlı olduğunda)

Batarya	18 V			14,4 V		
	BSL1850	BSL1840	BSL1825	BSL1450	BSL1440	BSL1425
DÜŞÜK/ORTA/YÜKSEK mod (saat)	48 / 34 / 21	38 / 27 / 17	24 / 17 / 10	43 / 30 / 18	34 / 24 / 14	21 / 15 / 9

* Sürekli kullanım saati, pil türü ve kullanımı gibi etkenlere bağlı olarak değişecektir.
- Bu ürünle kullanabilen piller için Bkz. **Şekil 7**.

GÖSTERGE LAMBALARI (Şekil 2)

Güç düğmesine veya kalan pil güç gösterge düğmesine basılması, ilgili gösterge lambasını yakacaktır.

Lamba	Gösterge tanımı	Durum
Güç gösterge lambası (yeşil)	Sürekli yanar.	Kullanıma hazır veya halihazırda kullanımda.
Kalan pil gücü gösterge lambası (kırmızı) *1)		Kalan pil gücü TAM.
		Kalan pil gücü YARIM.
		Kalan pil gücü DÜŞÜK ve bir an evvel şarj edilmelidir.

*1) Kalan pil gücü gösterge düğmesi serbest kaldığında lamba sönecektir.

NOT: Üniteye akü kurulmadığı ve kalan pil güç göstergesi düğmesine bir kez basılmadığı sürece, düğmeye basıldığında kalan pil güç göstergesi lambası yanmayacaktır.

KULLANIMI (Şekil 3 – Şekil 6)

1. Pili olabildiği kadar A yönüne doğru yerleştirin. Pili çıkarmak için mandalı aşağı yönde basılı tutarak B yönünde çekin.
2. Kafa lambasının USB prizini, USB adaptörün çıkış portuna gidecek kadar emniyetli bir şekilde yerleştirin.
3. USB adaptörün gücünü açın ve güç gösterge lambasının açık olduğunu doğrulayın.
4. Düğmeye her basıldığında kafa lambası [DÜŞÜK], [ORTA], [YÜKSEK] ve [KAPALI] modlarında geçiş yapacaktır.
5. Lambanın yönünü tercihe göre ayarlayın ve kemerinize ya da diğer uygun bir yere kancalayın.

NOT:
- Li-ion pillerin ömrünü uzatmak için ürün, pil gerilimi düşük olduğunda güç çıkışını kesen bir koruma özelliğine sahiptir. Sonuç olarak pil gerilimi düşük olduğunda lamba aniden sönecektir.
 Bir an evvel yeniden şarj edin.
- Lambanın başıboş ve açık bir şekilde kalmasını önlemek amacıyla ürün, 120 dakika geçtikten sonra gücü otomatik olarak kapatan bir otomatik kapatma işlevine sahiptir. Kullanıma devam etmek için düğmeye yeniden bir kez basın.
- Ürün uzun bir süre boyunca kullanılmayacaksa pili çıkartın.
- Bu ürün, elektronik parçalarını korumak için ısıl koruma işleviyle donatılmıştır. DC5V 2A ve DC12V 2A'nın birbirine ardına aynı anda çalıştırıldığı maksimum güç çıkışı sırasında, elektronik parçaların sıcaklığındaki artış, gücün kapatılmasına yol açabilir. Böyle bir durumda, ürünün yaklaşık 15 dakika boyunca soğumasını bekleyin. Elektronik parçaların sıcaklığı düştüğünde, ürün tekrar açılabilir.

İLAVE KULLANIM

USB adaptörün USB portu tarafından sağlanan güç, cep telefonlarını ve diğer cihazları şarj etmek için kullanılabilir. Yine de bazı cihazlar uyumlu olmayabilir.

NOT:
- DC12V çıkış bağlantı noktası ile uyumlu ürünler ile ilgili bilgiler uyumlu ürünlerin satışa çıkarılması sırasında kataloglarımızda vb. duyurulabilir.
- Bir AC adaptörün veya başka bir cihazın çıkış portunu, USB çıkış portuna veya DC12V çıkış portuna bağlamayın. (Çıkış portları birbirlerine bağlanmamalıdır.)

USB CİHAZI BAĞLANTI ÖNLEMLERİ

Beklenmedik bir sorun meydana gelirse, bu cihaza bağlı bir USB cihazındaki veriler bozulabilir veya kaybolabilir. Bu ürünle kullanmadan önce USB cihazında bulunan herhangi bir veriyi yedeklediğinizden daima emin olun.
Bağlı bir cihazda meydana gelebilecek herhangi bir hasardan veya bir USB cihazında kayıtlı herhangi bir verinin kaybolmasından veya bozulmasından dolayı şirketimizin kesinlikle hiçbir sorumluluk kabul etmeyeceğinden lütfen haberiniz olsun.

KULLANIMDAN SONRA SAKLAMA

Bu ürünü çocukların erişemeyeceği, ısı ve nemden uzak bir yerde saklayın.

TAMİR İÇİN

Bu ürünü kendi başınıza tamir etmeye kalkışmayın. Eğer bir arızalanma meydana gelirse, yetkili bir HiKOKI Servis Merkeziyle irtibata geçin.
Bu ürünün çalışmasıyla ilgili herhangi bir sorunuz veya daha fazla yardıma ihtiyacınız olursa lütfen yetkili bir HiKOKI Servis Merkeziyle irtibata geçin.

NOT: Buradaki teknik özellikler, önceden bildirim yapılmaksızın değişikliğe tabidir.

Русский | **БЕСПРОВОДНОЙ НАЛОБНЫЙ ФОНАРЬ UB 18DKL**
БЕСПРОВОДНОЙ АДАПТЕР USB BSL 18UA | **ИНСТРУКЦИЯ ПО ЭКСПЛУАТАЦИИ**

	Символы ⚠ **ПРЕДУПРЕЖДЕНИЕ** Ниже приведены символы, используемые для машины. Перед началом работы обязательно убедитесь в том, что Вы понимаете их значение.
	Чтобы уменьшить опасность получения травм, пользователь должен прочитать руководство по эксплуатации. Не выполнение правил и инструкций может привести к поражению электрическим током, пожару и/или серьезной травме.
	Только для стран ЕС Не выкидывайте электроприборы вместе с обычным мусором! В соответствии с европейской директивой 2012/19/ЕС об утилизации старых электрических и электронных приборов и в соответствии с местными законами электроприборы, бывшие в эксплуатации, должны утилизоваться отдельно безопасным для окружающей среды способом.
	Когда фонарь горит, не смотрите прямо на источник света, не направляйте его на человека или животное и не направляйте его в глаза. Это может повредить зрение.

ПРЕДУПРЕЖДЕНИЕ:
- Перед использованием данного изделия внимательно прочтите данное руководство по эксплуатации и соблюдайте все инструкции для безопасного и правильного использования данного изделия. Ознакомившись с инструкцией, храните ее в надежном месте, где пользователь данного инструмента может использовать ее при необходимости.
- Пожалуйста, используйте только аккумуляторные батареи и оборудование указанное в данной инструкции и каталогах HiKOKI. Невыполнение этого требования может стать причиной несчастного случая, травмы или неисправности.
- Не используйте и не заряжайте изделие в местах, где присутствуют легковоспламеняющиеся жидкости или газы. Несоблюдение этого правила может создать опасность взрывов или возгорания и привести к несчастным случаям.
- Не мочите и не погружайте в воду. Кроме того, не касайтесь штепсельной вилки зарядного устройства влажными руками. Это может привести к поражению электрическим током.
- Убедитесь, что устройство выключено, а также, что батарея отсоединена от адаптера USB при техническом обслуживании или при длительном хранении.
- При включенном фонаре не накрывайте изделие воспламеняющимися материалами, такими как картон. Это может привести к пожару.
- При использовании крюка адаптера USB убедитесь, что он закреплен надежно для предотвращения падения аккумуляторной батареи. Невыполнение этого требования может стать причиной несчастного случая или травмы.
- Избегайте короткого замыкания контактов аккумуляторной батареи с металлопорошками или другими электропроводящими материалами. Несоблюдение этого требования может привести к возгоранию.
- Если есть какие-либо признаки перегрева или дыма, или необычные звуки или запахи, немедленно прекратите использование продукта и организуйте его осмотр или ремонт в авторизованном сервисном центре HiKOKI.
- Не вешайте ремень налобного фонаря на шею. Это может стать причиной несчастного случая или травмы.

ПРЕДОСТЕРЕЖЕНИЕ:
- Не смотрите прямо на свет и не направляйте его в глаза людей. Это может привести к травме глаз.
- Не притрагивайтесь к лампе во время или сразу же после использования, так как она может быть очень горячая. Это может привести к ожогу.
- Не подвергайте изделие сильным ударам и не пытайтесь разобрать его.
- Не используйте изделие под дождем и не оставляйте его в металлических контейнерах, автомобилях или других закрытых пространствах которые подвергаются воздействию солнечных лучей там, где температура может доходить до 50° C или более. Это может привести к неисправности или повреждению изделия.
- Периодически осматривайте изделие.
- С налобным фонарем UB18DKL используйте только адаптер USB BSL18UA.
- Избегайте ударов или повреждений панели переключателей. Несоблюдение этого требования может привести к неправильной работе или повреждению изделия.

ОПИСАНИЕ НУМЕРОВАННЫХ ДЕТАЛЕЙ (Рис. 1 – Рис. 5)

①	Светодиодная подсветка	⑥	Переключатель индикатора оставшегося заряда аккумуляторной батареи	⑪	Выходной порт постоянного тока 12 В
②	USB разъем	⑦	Лампа индикатора оставшегося заряда аккумуляторной батареи	⑫	Аккумуляторная батарея (продается отдельно)
③	Ремень	⑧	Переключатель питания	⑬	Защелка
④	Крюк	⑨	Лампа индикатора питания	⑭	Выключатель подсветки
⑤	Панель переключения	⑩	Выходной порт USB (2 порта)	⑮	Фонарь

СТАНДАРТНЫЕ ПРИНАДЛЕЖНОСТИ

Модель / Название изделия	UB18DKL (SA)	UB18DKL	BSL18UA (SA)
Налобный фонарь	UB18DKL (1 прибор)	UB18DKL (1 прибор)	–
Адаптер USB	BSL18UA (SA) (1 прибор)	–	BSL18UA (SA) (1 прибор)

ТЕХНИЧЕСКИЕ ХАРАКТЕРИСТИКИ

Беспроводной налобный фонарь UB18DKL		Беспроводной адаптер USB BSL18UA (SA)	
Входное напряжение	Постоянный ток 5 В (порт USB)	Входное напряжение	14,4/18 В литий-ионный аккумулятор
Источник света (емкость)	Светодиод высокой яркости белого света 3 Вт	Выходной порт	Выход USB - 2 шт. (5 В, общий 2 А) Выход постоянного 12 В - 1 шт. (2 А)
Переключатель режима освещения	3 ступени (НИЗК/СРЕДН/ВЫС)		
Освещенность (Режим ВЫСОКИЙ)	120 люмен / 100 лк	Индикатор оставшегося заряда аккумуляторной батареи	3 ступени
Водонепроницаемость	IPX 4	Защита от слишком разряженной аккумуляторной батареи	Да
Регулировка угла наклона фонаря	90 ° (10 ступеней)	Время автоматического отключения питания	120 минут
Внешние размеры (ДxШxВ)	77 x 35 x 49 мм (без ремня)	Внешние размеры (ДxШxВ)	117 x 80 x 102 мм (с BSL 1850) 92 x 75 x 56мм (Без аккумуляторной батареи)
Вес	60 г	Вес (аккумуляторная батарея не входит в комплект)	150 г

Часов непрерывной работы (пример)* (при полной зарядке)

Аккумулятор	18 В			14,4 В		
	BSL1850	BSL1840	BSL1825	BSL1450	BSL1440	BSL1425
Режим НИЗКИЙ/СРЕДНИЙ/ВЫСОКИЙ (час)	48 / 34 / 21	38 / 27 / 17	24 / 17 / 10	43 / 30 / 18	34 / 24 / 14	21 / 15 / 9

* Часы продолжительного использования будут отличаться в зависимости от факторов, таких как тип и использование батареи.
- См. **Рис. 7** относительно батарей, которые можно использовать с этим изделием.

ИНДИКАТОРНЫЕ ЛАМПЫ (Рис. 2)

При нажатии либо выключателя питания, либо переключателя индикатора оставшегося заряда аккумуляторной батареи загорится соответствующий световой индикатор.

Лампа	Описание индикатора	Состояние
Лампа индикатора питания (зеленая)	Высвечивается постоянно	Готов к использованию или используется в данный момент.
Лампа индикатора оставшегося заряда аккумуляторной батареи (красный) *1)		Оставшийся заряд аккумуляторной батареи ПОЛНЫЙ.
		Оставшийся заряд аккумуляторной батареи НАПОЛОВИНУ ПОЛНЫЙ.
		Оставшийся заряд батареи НИЗКИЙ, и она должна быть заряжена как можно скорее.

*1) Лампа выключается при нажатии переключателя индикатора оставшегося заряда аккумуляторной батареи.

ПРИМЕЧАНИЕ: Если аккумуляторная батарея не была установлена в устройство и переключатель индикатора оставшегося заряда аккумуляторной батареи был нажат один раз, лампа индикатора оставшегося заряда аккумуляторной батареи не загорится при нажатии переключателя.

КАК ИСПОЛЬЗОВАТЬ (Рис. 3 – Рис. 6)

1. Вставьте аккумуляторную батарею до упора в направлении A. Чтобы извлечь батарею, потяните ее в направлении B одновременно с нажатием на защелку.
2. Надежно вставьте USB-штекер налобного фонаря до упора в выходной USB порт адаптера.
3. Включите питание USB адаптера и проверьте чтобы горела лампа индикатора питания.
4. При каждом нажатии переключателя налобный фонарь будет переходить в один из режимов: [НИЗК], [СРЕДН], [ВЫС] и [ВЫКЛ].
5. Отрегулируйте направление самого фонаря согласно предпочтению и подвесьте его на ваш ремень или любое другое удобное место.

ПРИМЕЧАНИЕ:
- Чтобы продлить срок службы аккумуляторной литий-ионной батареи, изделие снабжено функцией защиты, которая отключает выходное питание при низком напряжении аккумуляторной батареи. В результате низкого напряжения аккумуляторной батареи фонарь будет внезапно выключен. Зарядите как можно скорее.
- Чтобы фонарь не остался без присмотра во включенном состоянии, изделие оснащено функцией автоматического отключения питания, которая автоматически отключает питание по истечении 120 минут. Для продолжения использования нажмите на переключатель еще раз.
- Снимите аккумуляторную батарею, если вы не планируете использовать изделие длительное время.
- Данное изделие оснащено функцией, предохраняющей от перегрева, чтобы защитить от перегрева электронные детали изделия. Во время работы на максимальной выходной мощности, когда последовательно используется постоянный ток 5 В 2 А и 12 В 2 А в то же самое время, повышение температуры электронных деталей может привести к отключению питания. В таком случае подождите приблизительно 15 минут, пока изделие остынет. Как только температура электронных деталей снизится, изделие снова можно включать.

ДОПОЛНИТЕЛЬНОЕ ИСПОЛЬЗОВАНИЕ

Питание, выдаваемое USB портом адаптера USB, может быть использовано для зарядки мобильных телефонов, а также других устройств. Однако некоторые устройства могут быть несовместимы.

ПРИМЕЧАНИЕ:
- Информация об изделиях, совместимых с выходным портом постоянного тока 12 В, появится в наших каталогах и т. п., когда совместимые изделия поступят в продажу.
- Не подключайте выходной порт адаптера переменного тока или другого устройства к выходному порту USB или выходному порту постоянного тока 12 В. (Выходные порты не должны быть подключены друг к другу).

МЕРЫ ПРЕДОСТОРОЖНОСТИ ПРИ ПОДСОЕДИНЕНИИ УСТРОЙСТВА USB

При возникновении неожиданной проблемы данные на устройстве USB, подсоединенном к этому изделию, могут быть повреждены или утеряны. Обязательно всегда делайте резервную копию любых данных, которые содержит устройство USB, перед использованием с этим изделием.
Примите к сведению, что наша компания не несет абсолютно никакой ответственности за любые данные, сохраненные на устройстве USB, которые являются поврежденными или утерянным, а также за любой ущерб, который может произойти с подключенным устройством.

ХРАНЕНИЕ ПОСЛЕ ИСПОЛЬЗОВАНИЯ

Храните данное изделие в местах, недоступных для детей, и вдали от нагревания или высокой влажности.

ДЛЯ ВЫПОЛНЕНИЯ РЕМОНТА

Не пытайтесь ремонтировать данное изделие самостоятельно. Если возникла неисправность, обратитесь в авторизованный сервисный центр HiKOKI.
Если вам потребуется любая дополнительная помощь или возникнут вопросы по эксплуатации данного изделия, пожалуйста, обратитесь в авторизованный сервисный центр HiKOKI.

ПРИМЕЧАНИЕ: В данной инструкции технические характеристики могут быть изменены без предварительного уведомления.

ภาษาไทย | **ไฟติดศีรษะไร้สาย UB 18DKL**
อะแดปเตอร์ USB ไร้สาย BSL 18UA | **คู่มือการใช้งาน**

	สัญลักษณ์ ⚠ **คำเตือน** สัญลักษณ์ที่ใช้กับอุปกรณ์มีดังต่อไปนี้ ตรวจสอบให้แน่ใจว่าคุณเข้าใจความหมายเป็นอย่างดีก่อนใช้งาน
	เพื่อลดความเสี่ยงจากการบาดเจ็บ ผู้ใช้จะต้องอ่านคู่มือการใช้งาน การไม่ปฏิบัติตามคำเตือนและคำแนะนำ อาจทำให้เกิดไฟฟ้าช็อต เกิดไฟไหม้ และ/หรือการบาดเจ็บสาหัสได้

คำเตือน:
- ก่อนใช้งานผลิตภัณฑ์นี้ ให้อ่านคู่มือฉบับนี้และทำตามคำแนะนำทั้งหมด เพื่อให้มั่นใจได้ถึงการใช้งานผลิตภัณฑ์นี้อย่างปลอดภัยและถูกต้อง หลังจากอ่านคู่มือฉบับนี้แล้ว ให้จัดเก็บไว้ในสถานที่ปลอดภัยที่ผู้ใช้เครื่องมือนี้สามารถดูได้เมื่อจำเป็น
- โปรดใช้เฉพาะแบตเตอรี่และอุปกรณ์ที่ระบุในคู่มือฉบับนี้และในแค็ตตาล็อกของ HiKOKI เท่านั้น มิฉะนั้นอาจทำให้เกิดอุบัติเหตุ การบาดเจ็บ และการทำงานผิดปกติได้
- อย่าใช้งานหรือชาร์จผลิตภัณฑ์ในพื้นที่ที่มีของเหลวหรือแก๊สไวไฟ เนื่องจากการกระทำดังกล่าวเสี่ยงต่อการเกิดการปะทุหรือประกายไฟ และก่อให้เกิดอุบัติเหตุตามมาได้
- อย่าให้เปียกน้ำหรือจุ่มลงในน้ำ และอย่าใช้มือที่เปียกจับปลั๊กไฟของเครื่องชาร์จ การกระทำดังกล่าวอาจทำให้เกิดไฟฟ้าช็อตได้
- ตรวจสอบให้แน่ใจว่าปิดสวิตช์ของผลิตภัณฑ์และถอดแบตเตอรี่ออกจากอะแดปเตอร์ USB เมื่อทำการบำรุงรักษาหรือเมื่อไม่ใช้งาน
- ในขณะที่เปิดไฟไว้ อย่าคลุมผลิตภัณฑ์ด้วยวัสดุที่อาจลุกไหม้ได้ เช่น กระดาษแข็ง การกระทำดังกล่าวอาจทำให้เกิดไฟไหม้ได้
- เมื่อใช้ตะขอของอะแดปเตอร์ USB ตรวจสอบให้แน่ใจว่าได้ยึดอย่างแน่นหนาแล้ว เพื่อป้องกันไม่ให้แบตเตอรี่ตก มิฉะนั้นอาจทำให้เกิดอุบัติเหตุหรือการบาดเจ็บได้
- ระวังไม่ให้ผงโลหะหรือวัสดุตัวนำไฟฟ้าอื่นๆ ลัดขั้วแบตเตอรี่ภายใน มิฉะนั้นอาจทำให้เกิดไฟไหม้ได้
- หากพบลักษณะที่บ่งบอกถึงการโอเวอร์ฮีท พบควัน เสียง หรือกลิ่นที่ผิดปกติ ให้หยุดใช้งานผลิตภัณฑ์ทันที และเตรียมการเพื่อนำไปตรวจสภาพหรือซ่อมที่ศูนย์บริการ HiKOKI ที่ได้รับการรับรอง
- อย่าแขวนสายคล้องไฟติดศีรษะจากลำคอ การกระทำดังกล่าวอาจทำให้เกิดอุบัติเหตุหรือการบาดเจ็บ

ข้อควรระวัง:
- ห้ามมองที่ไฟโดยตรงหรือส่องไฟไปที่ดวงตาของผู้อื่น การกระทำดังกล่าวอาจทำให้ตาบาดเจ็บได้
- ห้ามสัมผัสหลอดไฟขณะที่ใช้งานหรือหลังจากใช้งานไม่นาน เนื่องจากอาจมีความร้อนสูง การกระทำดังกล่าวอาจทำให้เกิดแผลพุพองได้
- อย่าให้ผลิตภัณฑ์ถูกกระแทกโดยแรงหรือพยายามถอดแยกชิ้นส่วน
- ห้ามใช้ผลิตภัณฑ์กลางฝนหรือปล่อยทิ้งไว้ในตู้โลหะ รถยนต์ หรือพื้นที่ปิดทึบอื่นๆ ที่อาจถูกแสงแดด ซึ่งอุณหภูมิอาจเพิ่มขึ้นถึง 50°C ขึ้นไป การกระทำดังกล่าวอาจส่งผลให้ผลิตภัณฑ์เกิดความผิดปกติหรือชำรุดเสียหาย
- ให้ตรวจสอบผลิตภัณฑ์เป็นระยะ
- ใช้อะแดปเตอร์ BSL18UA USB กับไฟติดศีรษะ UB18DKL เท่านั้น
- หลีกเลี่ยงไม่ให้แผงสวิตช์ถูกกระแทกหรือเสียหาย มิฉะนั้นอาจส่งผลให้ผลิตภัณฑ์ทำงานผิดปกติหรือชำรุดเสียหาย

รายละเอียดของรายการตามหมายเลข (รูปที่ 1 — รูปที่ 5)

①	ไฟ LED	⑥	สวิตช์แสดงสถานะแบตเตอรี่ที่เหลือ	⑪	พอร์ตเอาต์พุต DC12V
②	ปลั๊ก USB	⑦	ไฟแสดงสถานะแบตเตอรี่ที่เหลือ	⑫	แบตเตอรี่ (จำหน่ายแยกต่างหาก)
③	สายรัด	⑧	สวิตช์พาวเวอร์	⑬	ตัวล็อค
④	ตะขอ	⑨	ไฟแสดงสถานะไฟจ่าย	⑭	สวิตช์ไฟ
⑤	แผงสวิตช์	⑩	พอร์ตเอาต์พุต USB (2 พอร์ต)	⑮	ไฟ

อุปกรณ์มาตรฐาน

รุ่น / ชื่อผลิตภัณฑ์	UB18DKL (SA)	UB18DKL	BSL18UA (SA)
ไฟติดศีรษะ	UB18DKL (1 ชุด)	UB18DKL (1 ชุด)	–
อะแดปเตอร์ USB	BSL18UA (SA) (1 ชุด)	–	BSL18UA (SA) (1 ชุด)

ข้อมูลจำเพาะ

ไฟติดศีรษะไร้สาย UB18DKL		อะแดปเตอร์ USB ไร้สาย BSL18UA (SA)	
แรงดันไฟอินพุต	DC 5V (พอร์ต USB)	แรงดันไฟอินพุต	แบตเตอรี่ลิเธียมไอออน 14.4/18V
แหล่งให้แสงสว่าง (ความสามารถ)	ไฟ LED สีขาว ความส่องสว่างสูง 3W	พอร์ตเอาต์พุต	เอาต์พุต USB x 2 (5V, รวม 2A) เอาต์พุต DC12V x1 (2A)
สวิตช์โหมดไฟ	3 ระดับ (ต่ำ/กลาง/สูง)		
ความส่องสว่าง (โหมดกำลังสูง)	120 ลูเมน/ 100 ลักซ์	ตัวแสดงสถานะแบตเตอรี่ที่เหลือ	3 ระดับ
ระดับการกันน้ำ	IPX 4	ระบบป้องกันแบตเตอรี่ปล่อยประจุเกิน	มี
มุมปรับไฟ	90° (10 ระดับ)	เวลาปิดอัตโนมัติ	120 นาที
ขนาดภายนอก (LxWxH)	77 x 35 x 49 มม. (ไม่มีสายรัด)	ขนาดภายนอก (LxWxH)	117 x 80 x 102 มม. (มี BSL 1850) 92 x 75 x 56 มม. (ไม่มีแบตเตอรี่)
น้ำหนัก	60 ก.	น้ำหนัก (ไม่รวมแบตเตอรี่)	150 ก.

ชั่วโมงการใช้งานต่อเนื่อง (ตัวอย่าง)* (เมื่อชาร์จเต็ม)

แบตเตอรี่	18 V			14.4 V		
	BSL1850	BSL1840	BSL1825	BSL1450	BSL1440	BSL1425
โหมดกำลัง ต่ำ/กลาง/สูง (ชั่วโมง)	48 / 34 / 21	38 / 27 / 17	24 / 17 / 10	43 / 30 / 18	34 / 24 / 14	21 / 15 / 9

* จำนวนชั่วโมงสำหรับการใช้งานอย่างต่อเนื่องจะแตกต่างกันออกไปตามปัจจัยต่างๆ เช่น ประเภทของแบตเตอรี่ และลักษณะการใช้งาน
- ดูรูปที่ 7 สำหรับแบตเตอรี่ที่สามารถนำมาใช้กับผลิตภัณฑ์นี้ได้

ไฟแสดงสถานะ (รูปที่ 2)

การกดสวิตช์เปิด/ปิดหรือสวิตช์แสดงแบตเตอรี่ที่เหลือ จะทำให้ไฟแสดงสถานะนั้นๆ ติดสว่าง

ไฟ	รายละเอียดไฟแสดงสถานะ	สถานะ
ไฟแสดงสถานะไฟจ่าย (เขียว)	ติดสว่างต่อเนื่อง	พร้อมสำหรับใช้งานหรือกำลังใช้งานอยู่
ไฟแสดงสถานะแบตเตอรี่ที่เหลือ (แดง) *1)		แบตเตอรี่ที่เหลือเท่ากับ เต็ม
		แบตเตอรี่ที่เหลือเท่ากับ ครึ่งหนึ่ง
		แบตเตอรี่ที่เหลือเท่ากับ ต่ำ และควรชาร์จใหม่ทันทีที่สามารถทำได้

*1) ไฟจะดับเมื่อปล่อยสวิตช์ไฟแสดงสถานะแบตเตอรี่ที่เหลือ

หมายเหตุ: ไฟแสดงสถานะแบตเตอรี่ที่เหลือจะไม่ติดสว่างเมื่อกดสวิตช์ ยกเว้นเมื่อติดตั้งแบตเตอรี่ในตัวไว้ในเครื่องและกดสวิตช์แสดงสถานะแบตเตอรี่ที่เหลือหนึ่งครั้ง

วิธีใช้งาน (รูปที่ 3 — รูปที่ 6)

1. ใส่แบตเตอรี่ในทิศทาง A ให้สุด การถอดแบตเตอรี่ ให้ดึงในทิศทาง B ในขณะที่กดตัวล็อคไว้
2. เสียบปลั๊ก USB ของไฟติดศีรษะลงในพอร์ตเอาต์พุตของอะแดปเตอร์ USB จนสุดให้แน่น
3. เปิดสวิตช์ไฟจ่ายของอะแดปเตอร์ USB และตรวจสอบว่าไฟแสดงสถานะไฟจ่ายติดสว่าง
4. แต่ละครั้งที่กดสวิตช์ ไฟติดศีรษะจะเปลี่ยนสถานะเป็น [ต่ำ], [กลาง], [สูง] และ [ปิด] วนเป็นรอบ
5. ปรับทิศทางของไฟตามความต้องการ แล้วคล้องเข้ากับเข็มขัดของคุณหรือตำแหน่งอื่นที่เหมาะสม

หมายเหตุ:
- เพื่อยืดอายุการใช้งานของแบตเตอรี่ลิเธียมไอออน ผลิตภัณฑ์นี้มีคุณสมบัติฟังก์ชั่นการป้องกัน ซึ่งจะตัดไฟเอาต์พุตเมื่อแรงดันไฟฟ้าของแบตเตอรี่ต่ำ ซึ่งจะทำให้ไฟดับลงทันทีเมื่อแรงดันไฟฟ้าของแบตเตอรี่ต่ำ
 ให้ชาร์จไฟใหม่ทันทีที่สามารถทำได้
- เพื่อป้องกันการเปิดไฟทิ้งไว้โดยไม่ได้ใช้งาน ผลิตภัณฑ์นี้มีคุณสมบัติฟังก์ชั่นตัดไฟจ่ายอัตโนมัติ ซึ่งจะตัดไฟจ่ายโดยอัตโนมัติหลังจากผ่านไป 120 นาที เมื่อต้องการใช้งานต่อ ให้กดสวิตช์อีกครั้ง
- กรุณานำแบตเตอรี่ออกหากไม่ใช้งานอุปกรณ์เป็นเวลานาน
- ผลิตภัณฑ์นี้มาพร้อมกับฟังก์ชันป้องกันความร้อนเพื่อปกป้องชิ้นส่วนอิเล็กทรอนิกส์ ระหว่างช่วงที่ผลิตภัณฑ์มีเอาต์พุตสูงสุดซึ่ง DC5V 2A และ DC12V 2A ทำงานพร้อมกันต่อเนื่อง อุณหภูมิของชิ้นส่วนอิเล็กทรอนิกส์ที่เพิ่มสูงขึ้นนั้นจะเป็นสาเหตุให้เครื่องปิดทำงาน ในกรณีเช่นนี้ กรุณาทำให้ผลิตภัณฑ์เย็นลงเป็นเวลาประมาณ 15 นาที ทันทีที่อุณหภูมิของชิ้นส่วนอิเล็กทรอนิกส์ลดลงแล้ว จะสามารถเปิดสวิตช์ผลิตภัณฑ์ให้กลับมาทำงานได้

การใช้งานเพิ่มเติม

แหล่งจ่ายไฟจากพอร์ต USB ของอะแดปเตอร์ USB สามารถใช้ชาร์จแบตเตอรี่โทรศัพท์มือถือและอุปกรณ์อื่นๆ ได้ อย่างไรก็ตาม อาจไม่รองรับอุปกรณ์บางชนิด

หมายเหตุ:
- ข้อมูลเกี่ยวกับผลิตภัณฑ์ที่เข้ากันได้กับพอร์ตเอาต์พุต DC12V อาจประกาศที่แค็ตตาล็อกของเรา ฯลฯ ณ เวลาวางจำหน่ายผลิตภัณฑ์ที่เข้ากันได้
- อย่าเชื่อมต่อพอร์ตเอาต์พุตของอะแดปเตอร์แปลงไฟ AC หรืออุปกรณ์อื่นๆ เข้ากับพอร์ตเอาต์พุต USB หรือพอร์ตเอาต์พุต DC12V (ไม่ควรเชื่อมต่อพอร์ตเอาต์พุตเข้ากับพอร์ตเอาต์พุตอีกอันหนึ่ง)

ข้อควรระวังในการต่ออุปกรณ์ USB

เมื่อเกิดปัญหาที่ไม่คาดคิด ข้อมูลในอุปกรณ์ USB ที่เชื่อมต่อกับผลิตภัณฑ์นี้อาจเสียหายหรือสูญหายได้ ตรวจสอบให้แน่ใจว่าได้ทำการสำรองข้อมูลใดๆ ที่อยู่ในอุปกรณ์ USB ไว้แล้ว ก่อนนำมาใช้งานกับผลิตภัณฑ์นี้
พึงระลึกว่าบริษัทของเราไม่มีส่วนรับผิดชอบใดๆ สำหรับข้อมูลที่บันทึกไว้ในอุปกรณ์ USB ที่ได้รับความเสียหายหรือสูญหาย รวมไปถึงการชำรุดเสียหายที่อาจเกิดขึ้นกับอุปกรณ์ที่นำมาเชื่อมต่อ

การจัดเก็บหลังการใช้งาน

จัดเก็บผลิตภัณฑ์นี้ไว้ให้ห่างจากเด็ก และห่างจากความร้อนและความชื้น

สำหรับการซ่อม

อย่าพยายามซ่อมผลิตภัณฑ์นี้ด้วยตนเอง หากเกิดความผิดปกติขึ้น โปรดติดต่อศูนย์บริการ HiKOKI ที่ได้รับการรับรอง
ในกรณีที่ต้องการความช่วยเหลือเพิ่มเติม หรือมีคำถามใดๆ เกี่ยวกับการทำงานของผลิตภัณฑ์นี้ โปรดติดต่อศูนย์บริการ HiKOKI ที่ได้รับการรับรอง

หมายเหตุ: ข้อมูลจำเพาะที่ระบุไว้ในที่นี้อาจมีการเปลี่ยนแปลงโดยไม่ต้องแจ้งให้ทราบล่วงหน้า

UB 18DKL • BSL 18UA

1
< UB18DKL >

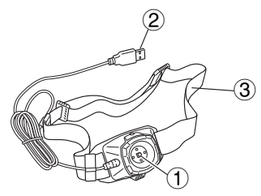

2
< BSL18UA >

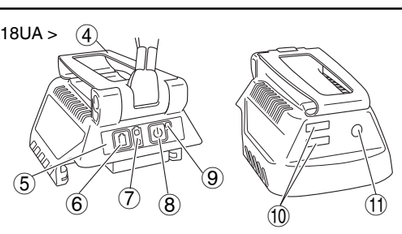

3

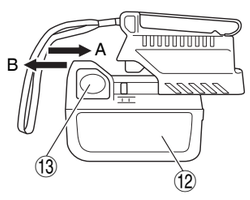

4

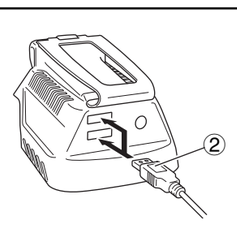

5

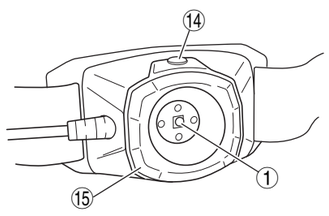

6

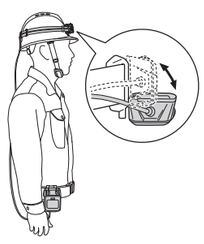

7

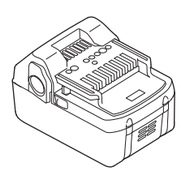

14.4V (BSL14xx)
18V (BSL18xx)

يرجى توخي الحذر من أن شركتنا لا تتحمل مطلقًا أي مسؤولية لأي بيانات تم تخزينها في جهاز USB سواء كانت تالفة أو مفقودة أو أي تلف يحدث عند الاتصال بجهاز.

التخزين بعد الاستخدام

يُحفظ هذا المنتج بعيدًا عن متناول الأطفال وبعيدًا عن الحرارة والرطوبة.

لإصلاح المنتج

لا تحاول إصلاح المنتج بنفسك. في حالة حدوث قصور في الأداء، يُرجى الاتصال بمركز خدمة HiKOKI المعتمد.
في حالة طلب أي مساعدة إضافية أو إذا كان لديك اي أسئلة تتعلق بتشغيل هذا المنتج، يُرجى الاتصال بمركز خدمة HiKOKI المعتمد.

ملاحظة: تخضع المواصفات المستخدمة هنا للتغيير بدون إخطار سابق.

العربية

مصباح رأس لاسلكي UB 18DKL
محول USB لاسلكي BSL 18UA

	الرموز ⚠ **تحذير** يبين ما يلي الرموز المستخدمة للماكينة. تأكد من أنك تفهم معناها قبل الاستخدام.
	لتقليل خطر الإصابة، يجب على المستخدم قراءة دليل التعليمات. قد يتسبب الفشل في اتباع التحذيرات والتعليمات المسردة أدناه في صدمة كهربائية أو حريق، و/ أو إصابة.

تحذير:

- قبل استخدام المنتج، اقرأ هذا الدليل واتبع جميع التعليمات لضمان استخدام آمن وصحيح لهذا المنتج. بعد قراءة هذا الدليل، قم بالاحتفاظ به في مكان آمن بحيث يمكن لمستخدم هذه الآلة العودة إليه عند الضرورة.
- يُرجى فقط استخدام البطارية والمعدات المحددة في هذا الدليل وفي كتالوجات HiKOKI. فقد يؤدي عدم القيام بذلك إلى حدوث حادثة أو إصابة أو قصور في الأداء.
- لا تستخدم أو تستبدل المنتج في أماكن تواجد السوائل القابلة للاشتعال أو الزيوت.
فعل ذلك ينتج عنه مخاطر التعرض للانفجارات أو الحرائق وقد يؤدي إلى وقوع حوادث.
- لا تُبلّل المنتج أو تزج به في الماء. لا تُمسك موصل الطاقة الخاص بالشاحن بأيدي مبللة. فالقيام بذلك قد ينتج عنه صدمة كهربية.
- تأكد من أن إيقاف تشغيل المنتج وأن البطارية مفصولة عن محول USB للصيانة أو عندما لا تكون قيد الاستعمال.
- أثناء تشغيل المصباح، لا تقم بتغطية المنتج بمواد قابلة للاشتعال مثل الورق المقوى. فالقيام بذلك قد ينتج عنه اندلاع الحريق.

دليل الإرشادات

- عند استخدام خطاف محول USB، تأكد من أن قد تم توصيله بشكل آمن لتجنب سقوط البطارية. فقد يؤدي عدم القيام بذلك إلى حدوث حادثة أو إصابة.
- تجنب تقصير أطراف بطارية التخزين بالمساحيق المعدنية أو المواد الموصلة الأخرى. فقد يؤدي عدم القيام بذلك إلى اندلاع حريق.
- إذا كان هناك أي علامات لارتفاع درجة الحرارة، أو دخان، أو أصوات أو روائح غير عادية، أوقف استخدام المنتج على الفور وقم بالترتيب لأن يتم فحصه أو إصلاحه في مركز خدمة HiKOKI المعتمد.
- لا تُعلق حزام المصباح الرأسي من العنق. فقد يؤدي ذلك إلى حدوث حادثة أو إصابة.

تنبيه:

- لا تقم بالنظر مباشرةً إلى المصباح أو بتوجيهه إلى أعين الآخرين. فالقيام بذلك قد ينتج عنه إصابة بالعين.
- لا تلمس المصباح عندما يكون قيد التشغيل أو بعد فترة من ذلك حيث أنه قد يكون ساخن للغاية. فقد يؤدي ذلك إلى حدوث الإصابة بحروق.
- لا تُعرض المنتج للتأثير القوي أو لمحاولة تفكيكه.
- لا تستخدم المنتج تحت المطر أو تتركه في حاوية معدنية أو سيارات أو أماكن مغلقة تصل درجات الحرارة بها فوق 50 درجة مئوية أو أكثر. فقد يؤدي ذلك إلى حدوث قصور في الأداء أو تلف للمنتج.
- افحص المنتج بشكل دوري.
- استخدم محول BSL18UA USB مع مصباح الرأس UB18DKL.
- تجنب حدوث تصادم أو تلف للوحة المفاتيح. فقد يؤدي عدم القيام بذلك إلى حدوث قصور في الأداء أو تلف للمنتج.

وصف العناصر المُرقمة (الشكل 1 – الشكل 5)

①	مصباح LED	⑥	مفتاح مؤشر الطاقة المتبقية بالبطارية	⑪	منفذ إخراج DC12V
②	موصل USB	⑦	مصباح مؤشر الطاقة المتبقية بالبطارية	⑫	بطارية (تباع منفصلة)
③	حزام	⑧	مفتاح الطاقة	⑬	مزلاج
④	خطاف	⑨	مصباح مؤشر الطاقة	⑭	مفتاح الإضاءة
⑤	لوحة المفاتيح	⑩	منفذ إخراج USB (منفذين)	⑮	مصباح

ملحقات قياسية

اسم المنتج / الطراز	UB18DKL (SA)	UB18DKL	BSL18UA (SA)
مصباح رأسي	UB18DKL (وحدة واحدة)	UB18DKL (وحدة واحدة)	–
محول USB	BSL18UA (SA) (وحدة واحدة)	–	BSL18UA (SA) (وحدة واحدة)

المواصفات

مصباح رأس لاسلكي UB18DKL		محول USB لاسلكي BSL18UA (SA)	
فولتية الإدخال	DC 5V (منفذ USB)	فولتية الإدخال	بطارية ليثيوم أيون 18 / 14.4 فولت
مصدر ضوء (السعة)	مصباح LED 3W أبيض ذو تدفق ضوئي عالي	منفذ إخراج	2 مخرج USB (5V، إجمالي 2A) مخرج DC12V (2A)
مفتاح وضع الإضاءة	3 مراحل (منخفضة / متوسطة / مرتفعة)		
تدفق ضوئي (الوضع مرتفع)	120 لومن / 100 لكس	مؤشر الطاقة المتبقية بالبطارية	3 مراحل
مقاومة للماء	IPX 4	بطارية مزودة بحماية أثناء التفريغ الزائد	نعم
زاوية ضبط المصباح	90 درجة (10 مراحل)	وقت إيقاف التشغيل تلقائيًا	120 دقيقة
الأبعاد الخارجية (طول x عرض x ارتفاع)	49 x 35 x 77 مم (بدون حزام)	الأبعاد الخارجية (طول x عرض x ارتفاع)	102 × 80 × 117 مم (مع BSL 1850) 56 × 75 × 92 مم (بدون بطارية)
الوزن	60 جم	الوزن (غير متضمن البطارية)	150 جم

عدد ساعات الاستخدام المستمر (مثال)* (عندما تكون ممثلة تمامًا)

بطارية	18 فولت			14.4 فولت		
	BSL1850	BSL1840	BSL1825	BSL1450	BSL1440	BSL1425
الوضع منخفض/متوسط/مرتفع (ساعة)	21 / 34 / 48	17 / 27 / 38	10 / 17 / 24	18 / 30 / 43	14 / 24 / 34	9 / 15 / 21

* ساعات الاستخدام المتتابعة سوف تتنوع تبعًا للعوامل على سبيل المثال نوع البطارية والاستخدام.
● راجع **الشكل 7** للبطاريات التي يمكن استخدامها مع هذا المنتج.

مصباح مؤشر البطارية (الشكل 2)

عند الضغط على أي من مفتاح الطاقة أو مفتاح مؤشر الطاقة المتبقية بالبطارية، فسوف يُضاء مصباح المؤشر المطابق.

المصباح	وصف المؤشر	الحالة
مصباح مؤشر الطاقة (أخضر)	يضيئ باستمرار	جاهز للاستخدام أو قيد الاستخدام حاليًا.
مصباح مؤشر الطاقة المتبقية بالبطارية (أحمر) *1)		الطاقة المتبقية بالبطارية ممتلئة عن آخرها.
		الطاقة المتبقية بالبطارية ممتلئة إلى النصف.
		الطاقة المتبقية بالبطارية منخفضة ويجب شحنها في أقرب وقت ممكن.

*1) سوف ينطفئ المصباح عند تحرير مفتاح مؤشر الطاقة المتبقية بالبطارية.
ملاحظة: ما لم يتم تركيب بطارية التخزين إلى الوحدة والضغط مرة أخرى على مفتاح مؤشر الطاقة المتبقية بالبطارية، فإن مصباح مؤشر الطاقة المتبقية بالبطارية لن يُضيء عند الضغط على المفتاح.

كيفية الاستخدام (الشكل 3 – الشكل 6)

1. أدخل البطارية في الاتجاه A على قدر الإمكان. لإزالة البطارية، اسحبها في الاتجاه B أثناء الضغط لأسفل على المزلاج.
2. أدخل موصل USB الخاص بمصباح الرأس بأمان بقدر ما يمكن أن تدخل في منفذ إخراج محول USB.
3. قم بتشغيل طاقة المحول USB وتأكد من أن مصباح مؤشر الطاقة مضيء.
4. في كل مرة يتم فيها الضغط على المفتاح، سوف يتم تبديل مصباح الرأس إلى [منخفض] و[متوسط] و[مرتفع] و[مغلق].
5. قم بضبط اتجاه الضوء وفقًا للتفضيل وصوبه تجاه الحزام الخاص بك أو في أي موضع آخر مناسب.

ملاحظة:

- لإطالة عمر البطارية الليثيوم أيون، يحتوي المنتج على خاصية حماية والتي تفصل الطاقة عندما يكون جهد البطارية منخفض. ونتيجة لذلك، سيتم إيقاف المصباح فجأة عندما يكون الجهد الكهربي للبطارية منخفض.
قم بإعادة شحن البطارية في أقرب وقت ممكن.
- لمنع ترك الضوء قيد التشغيل، يوجد بالمنتج ميزات تسمح بالإغلاق التلقائي تقوم بإغلاق كل مفاتيح الطاقة بعد انقضاء 120 دقيقة. للاستمرار في الاستخدام، اضغط على المفتاح مرة أخرى.
- قم بإزالة البطارية إذا كان المنتج لن يتم استخدامه لفترة طويلة من الوقت.
- تم تجهيز هذا المنتج بخاصية الواقي الحراري لحماية أجزائه الإلكترونية. عند التشغيل بالطاقة الإنتاجية القصوى للمنتجات DC5V 2A وDC12V 2A على التوالي في نفس الوقت، يمكن أن يؤدي ارتفاع درجة حرارة الأجزاء الإلكترونية إلى انقطاع التيار الكهربائي. في مثل هذه الحالة، اترك المنتج يبرد لمدة 15 دقيقة تقريبًا. بمجرد انخفاض درجة حرارة الأجزاء الإلكترونية، يمكن إعادة تشغيل المنتج مرة أخرى.

استخدام إضافي

يمكن استخدام الطاقة المزودة من منفذ USB الخاص بمحول USB لإعادة شحن الهواتف النقالة والأجهزة الأخرى. ومع ذلك، قد لا تتوافق بعض الأجهزة مع ذلك.

ملاحظة:

- قد يتم الإعلان عن المعلومات المتعلقة بالمنتجات المتوافقة مع منفذ إخراج DC12V في كتالوجاتنا وما إلى ذلك في الوقت الذي يتم فيه اطلاق المنتجات المتوافقة للبيع.
- لا تقم بتوصيل المنفذ لمهايئ التيار المتردد أو الأجهزة الأخرى بمنفذ إخراج USB أو منفذ إخراج DC12V. (لا يجب توصيل منافذ الإخراج ببعضها البعض).

احتياطات اتصال جهاز USB

عند وقوع مشكلة غير متوقعة، فقد تتلف البيانات الموجودة في جهاز USB متصل بهذا المنتج أو قد يتم فقدانها. تأكد دائمًا من عمل نسخ احتياطي لأي بيانات موجودة في جهاز USB قبل الاستخدام مع هذا المنتج.

Hikoki Power Tools Deutschland GmbH
Siemensring 34, 47877 willich, Germany
Tel: +49 2154 49930
Fax: +49 2154 499350
URL: http://www.hikoki-powertools.de

Hikoki Power Tools Netherlands B.V.
Brabanthaven 11, 3433 PJ Nieuwegein, The Netherlands
Tel: +31 30 6084040
Fax: +31 30 6067266
URL: http://www.hikoki-powertools.nl

Hikoki Power Tools (U.K.) Ltd.
Precedent Drive, Rooksley, Milton Keynes, MK 13, 8PJ, United Kingdom
Tel: +44 1908 660663
Fax: +44 1908 606642
URL: http://www.hikoki-powertools.uk

Hikoki Power Tools France S.A.S.
Parc de l'Eglantier 22, rue des Cerisiers, Lisses-C.E. 1541,
91015 EVRY CEDEX, France
Tel: +33 1 69474949
Fax: +33 1 60861416
URL: http://www.hikoki-powertools.fr

Hikoki Power Tools Belgium N.V./S.A.
Koningin Astridlaan 51, B-1780 Wemmel, Belgium
Tel: +32 2 460 1720
Fax: +32 2 460 2542
URL http://www.hikoki-powertools.be

Hikoki Power Tools Italia S.p.A
Via Piave 35, 36077, Altavilla Vicentina (VI), Italy
Tel: +39 0444 548111
Fax: +39 0444 548110
URL: http://www.hikoki-powertools.it

Hikoki Power Tools Ibérica, S.A.
C/ Puigbarral, 26-28, Pol. Ind. Can Petit, 08227 Terrassa
(Barcelona), Spain
Tel: +34 93 735 6722
Fax: +34 93 735 7442
URL: http://www.hikoki-powertools.es

Hikoki Power Tools Österreich GmbH
IndustrieZentrum NÖ –Süd, Straße 7, Obj. 58/A6 2355
Wiener Neudorf, Austria
Tel: +43 2236 64673/5
Fax: +43 2236 63373
URL: http://www.hikoki-powertools.at

Hikoki Power Tools Norway AS
Kjeller Vest 7, N-2007 Kjeller, Norway
Tel: (+47) 6692 6600
Fax: (+47) 6692 6650
URL: http://www.hikoki-powertools.no

Hikoki Power Tools Sweden AB
Rotebergsvagen 2B SE-192 78 Sollentuna, Sweden
Tel: (+46) 8 598 999 00
Fax: (+46) 8 598 999 40
URL: http://www.hikoki-powertools.se

Hikoki Power Tools Denmark A/S
Lillebaeltsvej 90, 6715 Esbjerg N, Denmark
Tel: (+45) 75 14 32 00
Fax: (+45) 75 14 36 66
URL: http://www.hikoki-powertools.dk

Hikoki Power Tools Finland Oy
Tupalankatu 9, 15680 Lahti, Finland
Tel: (+358) 20 7431 530
Fax: (+358) 20 7431 531
URL: http://www.hikoki-powertools.fi

Hikoki Power Tools Hungary Kft.
1106 Bogáncsvirág u.5-7, Budapest, Hungary
Tel: +36 1 2643433
Fax: +36 1 2643429
URL: http://www.hikoki-powertools.hu

Hikoki Power Tools Polska Sp. z o. o.
ul. Gierdziejewskiego 1
02-495 Warszawa, Poland
Tel: +48 22 863 33 78
Fax: +48 22 863 33 82
URL: http://www.hikoki-narzedzia.pl

Hikoki Power Tools RUS L.L.C.
Kashirskoe Shosse 41, bldg. 2, 115409, Moscow, Russia
Tel: +7 495 727 4460
Fax: +7 495 727 4461
URL: http://www.hikoki-powertools.ru

English

EC DECLARATION OF CONFORMITY

We declare under our sole responsibility that Cordless Head light, identified by type and specific identification code *1), is in conformity with all relevant requirements of the directives *2) and standards *3). Technical file at *4) – See below.
The European Standard Manager at the representative office in Europe is authorized to compile the technical file.
The declaration is applicable to the product affixed CE marking.

EC DECLARATION OF CONFORMITY

We declare under our sole responsibility that Cordless USB adapter, identified by type and specific identification code *1), is in conformity with all relevant requirements of the directives *2) and standards *3). Technical file at *4) – See below.
The European Standard Manager at the representative office in Europe is authorized to compile the technical file.
The declaration is applicable to the product affixed CE marking.

Deutsch

EG-KONFORMITÄTSERKLÄRUNG

Wir erklären in alleiniger Verantwortung, dass die durch den Typ und den spezifischen Identifizierungscode *1) identifizierte Akku-Kopflampe allen einschlägigen Bestimmungen der Richtlinien *2) und Normen *3) entspricht. Technische Unterlagen unter *4) – Siehe unten.
Die Leitung der repräsentativen Behörde für europäische Normen und Richtlinien ist berechtigt, die technischen Unterlagen zusammenzustellen.
Die Erklärung gilt für die an dem Produkt angebrachte CE-Kennzeichnung.

EG-KONFORMITÄTSERKLÄRUNG

Wir erklären in alleiniger Verantwortung, dass der durch den Typ und den spezifischen Identifizierungscode *1) identifizierte Akku-USB-Adapter allen einschlägigen Bestimmungen der Richtlinien *2) und Normen *3) entspricht. Technische Unterlagen unter *4) – Siehe unten.
Die Leitung der repräsentativen Behörde für europäische Normen und Richtlinien ist berechtigt, die technischen Unterlagen zusammenzustellen.
Die Erklärung gilt für die an dem Produkt angebrachte CE-Kennzeichnung.

Français

DECLARATION DE CONFORMITE CE

Nous déclarons sous notre entière responsabilité que le Phare sans fil, identifié par le type et le code d'identification spécifique *1) est en conformité avec toutes les exigences applicables des directives *2) et des normes *3). Dossier technique en *4) - Voir ci-dessous.
Le Gestionnaire des normes européennes du bureau de représentation en Europe est autorisé à constituer le dossier technique.
Cette déclaration s'applique aux produits désignés CE.

DECLARATION DE CONFORMITE CE

Nous déclarons sous notre entière responsabilité que l'Adaptateur USB sans fil, identifié par le type et le code d'identification spécifique *1) est en conformité avec toutes les exigences applicables des directives *2) et des normes *3). Dossier technique en *4) - Voir ci-dessous.
Le Gestionnaire des normes européennes du bureau de représentation en Europe est autorisé à constituer le dossier technique.
Cette déclaration s'applique aux produits désignés CE.

Italiano

DICHIARAZIONE DI CONFORMITÀ CE

Dichiariamo sotto la nostra esclusiva responsabilità che la lampada senza fili, identificata dal tipo e dal codice identificativo specifico *1), è conforme a tutti i requisiti pertinenti delle direttive *2) e degli standard *3). Documentazione tecnica presso *4) – Vedere sotto.
Il gestore delle norme europee presso l'ufficio di rappresentanza in Europa è autorizzato a compilare il fascicolo tecnico.
La dichiarazione è applicabile ai prodotti cui sono applicati i marchi CE.

DICHIARAZIONE DI CONFORMITÀ CE

Dichiariamo sotto la nostra esclusiva responsabilità che l'adattatore senza fili USB, identificato dal tipo e dal codice identificativo specifico *1), è conforme a tutti i requisiti pertinenti delle direttive *2) e degli standard *3). Documentazione tecnica presso *4) – Vedere sotto.
Il gestore delle norme europee presso l'ufficio di rappresentanza in Europa è autorizzato a compilare il fascicolo tecnico.
La dichiarazione è applicabile ai prodotti cui sono applicati i marchi CE.

Nederlands

EC VERKLARING VAN CONFORMITEIT

Wij verklaren onder onze eigen verantwoordelijkheid dat Draadloze koplamp, geïdentificeerd door het type en de specifieke identificatiecode*1), voldoet aan alle relevante bepalingen van de richtlijnen*2) en normen*3). Technische documentatie bij*4) – zie onder.
De Europese Normen Manager bij de vertegenwoordiging in Europa is gemachtigd om het technisch dossier samen te stellen.
Deze verklaring is van toepassing op producten voorzien van de CE-markeringen.

EC VERKLARING VAN CONFORMITEIT

Wij verklaren onder onze eigen verantwoordelijkheid dat Draadloze USB adapter, geïdentificeerd door het type en de specifieke identificatiecode*1), voldoet aan alle relevante bepalingen van de richtlijnen*2) en normen*3). Technische documentatie bij*4) – zie onder.
De Europese Normen Manager bij de vertegenwoordiging in Europa is gemachtigd om het technisch dossier samen te stellen.
Deze verklaring is van toepassing op producten voorzien van de CE-markeringen.

Español

DECLARACIÓN DE CONFORMIDAD DE LA CE

Declaramos bajo nuestra única responsabilidad que el Foco inalámbrico, identificado por tipo y por código de identificación específico *1), está en conformidad con todas las disposiciones correspondientes de las directivas *2) y de las normas *3). Documentación técnica en *4) – Ver a continuación.
El Director de Normas Europeas en la oficina de representación en Europa está autorizado para elaborar el expediente técnico.
La declaración se aplica al producto con marcas de la CE.

DECLARACIÓN DE CONFORMIDAD DE LA CE

Declaramos bajo nuestra única responsabilidad que el Adaptador inalámbrico USB, identificado por tipo y por código de identificación específico *1), está en conformidad con todas las disposiciones correspondientes de las directivas *2) y de las normas *3). Documentación técnica en *4) – Ver a continuación.
El Director de Normas Europeas en la oficina de representación en Europa está autorizado para elaborar el expediente técnico.
La declaración se aplica al producto con marcas de la CE.

Português

DECLARAÇÃO DE CONFORMIDADE CE

Declaramos, sob nossa única e inteira responsabilidade, que Lanterna de Cabeça Sem Fios, identificada por tipo e código de identificação específico *1), está em conformidade com todos os requerimentos relevantes das diretivas *2) e normas *3). Ficheiro técnico em *4)–Consulte abaixo.
O Gestor de Normas Europeias no escritório de representação na Europa está autorizado a compilar o ficheiro técnico.
A declaração aplica-se aos produtos com marca CE.

DECLARAÇÃO DE CONFORMIDADE CE

Declaramos, sob nossa única e inteira responsabilidade, que Adaptador USB Sem Fios, identificado por tipo e código de identificação específico *1), está em conformidade com todos os requerimentos relevantes das diretivas *2) e normas *3). Ficheiro técnico em *4)–Consulte abaixo.
O Gestor de Normas Europeias no escritório de representação na Europa está autorizado a compilar o ficheiro técnico.
A declaração aplica-se aos produtos com marca CE.

Svenska

EG-DEKLARATION BETRÄFFANDE LIKFORMIGHET

Vi intygar på eget ansvar att denna trådlösa strålkastare, identifierad enligt typ och särskild identifikationskod *1), överensstämmer med alla relevanta krav i direktiven *2) och standarderna *3). Teknisk fil enligt *4) – Se nedan.
Den europeiska standardansvariga på representationskontoret i Europa är auktoriserad att sammanställa den tekniska filen.
Denna försäkran gäller för produkten med tillhörande CE-märkning.

EG-DEKLARATION BETRÄFFANDE LIKFORMIGHET

Vi intygar på eget ansvar att denna trådlösa USB-adapter, identifierad enligt typ och särskild identifikationskod *1), överensstämmer med alla relevanta krav i direktiven *2) och standarderna *3). Teknisk fil enligt *4) – Se nedan.
Den europeiska standardansvariga på representationskontoret i Europa är auktoriserad att sammanställa den tekniska filen.
Denna försäkran gäller för produkten med tillhörande CE-märkning.

*1) UB18DKL C351098S BSL18UA C351096S
*2) 2014/35/EU, 2014/30/EU, 2011/65/EU
*3) For UB18DKL
EN55015:2013
EN61547:2009
EN62471:2008
EN62493:2010
EN60529:1991+A2:2013
IEC62778:2014

For BSL18UA
EN60950-1:2006+A2:2013
EN55032:2012+AC:2013
EN55024:2010

*4) Representative office in Europe
Hikoki Power Tools Deutschland GmbH
Siemensring 34, 47877 Willich, Germany

Head office in Japan
Koki Holdings Co., Ltd.
Shinagawa Intercity Tower A, 15-1, Konan 2-chome,
Minato-ku, Tokyo, Japan

31. 7. 2019
Naoto Yamashiro
European Standard Manager

31. 7. 2019
A. Nakagawa
Corporate Officer

Dansk

EF-OVERENSSTEMMELSESERKLÆRING

Vi erklærer os fuldstændige ansvarlige for, at den trådløse pandelygte, identificeret ved type og specifik identifikationskode *1), er i overensstemmelse med alle relevante krav i direktiverne *2) og standarderne *3). Teknisk fil i *4) – Se nedenfor.
Lederen af europæiske standarder på repræsentationskontoret i Europa er bemyndiget til at kompilere den tekniske fil.
Erklæringen gælder produktet, der er mærket med CE.

EF-OVERENSSTEMMELSESERKLÆRING

Vi erklærer os fuldstændige ansvarlige for, at den trådløse USB-adapter, identificeret ved type og specifik identifikationskode *1), er i overensstemmelse med alle relevante krav i direktiverne *2) og standarderne *3). Teknisk fil i *4) – Se nedenfor.
Lederen af europæiske standarder på repræsentationskontoret i Europa er bemyndiget til at kompilere den tekniske fil.
Erklæringen gælder produktet, der er mærket med CE.

Norsk

EF'S ERKLÆRING OM OVERENSSTEMMELSE

Vi erklærer på eget ansvar at trådløs hodelykt, identifisert etter type og spesifikk identifikasjonskode *1), er i samsvar med alle relevante krav i direktiver *2) og standarder *3). Teknisk fil under *4) - Se nedenfor.
Styreren for europeiske standarder ved representantkontoret i Europa er autorisert til å kompilere den tekniske filen.
Erklæringen gjelder for CE-merket på produktet.

EF'S ERKLÆRING OM OVERENSSTEMMELSE

Vi erklærer på eget ansvar at trådløs USB-adapter, identifisert etter type og spesifikk identifikasjonskode *1), er i samsvar med alle relevante krav i direktiver *2) og standarder *3). Teknisk fil under *4) - Se nedenfor.
Styreren for europeiske standarder ved representantkontoret i Europa er autorisert til å kompilere den tekniske filen.
Erklæringen gjelder for CE-merket på produktet.

Suomi

EY-ILMOITUS YHDENMUKAISUUDESTA

Vakuutamme yksinomaisella vastuullamme, että langaton otsalamppu, joka identifioidaan tyypin ja erityisen tunnistuskoodin *1) perusteella, on kaikkien direktiivien *2) ja standardien *3) asiaankuuluvien vaatimusten mukainen. Tekninen tiedosto kohdassa *4) – katso alta.
Eurooppalaisten standardien hallintaelin Euroopan edustustossa on valtuutettu kokoamaan teknisen tiedoston.
Ilmoitus on sovellettavissa tuotteeseen kiinnitettyyn CE-merkintään.

EY-ILMOITUS YHDENMUKAISUUDESTA

Vakuutamme yksinomaisella vastuullamme, että langaton USB-adapteri, joka identifioidaan tyypin ja erityisen tunnistuskoodin *1) perusteella, on kaikkien direktiivien *2) ja standardien *3) asiaankuuluvien vaatimusten mukainen. Tekninen tiedosto kohdassa *4) – katso alta.
Eurooppalaisten standardien hallintaelin Euroopan edustustossa on valtuutettu kokoamaan teknisen tiedoston.
Ilmoitus on sovellettavissa tuotteeseen kiinnitettyyn CE-merkintään.

Polski

DEKLARACJA ZGODNOŚCI Z WE

Oświadczamy na własną wyłączną odpowiedzialność, że Akumulatorowa latarka czołowa podanego typu i oznaczona unikalnym kodem identyfikacyjnym *1) jest zgodna ze wszystkimi właściwymi wymogami dyrektyw *2) i norm *3). Dokumentacja techniczna w *4) – Patrz poniżej.
Menedżer Norm Europejskich przedstawicielstwa firmy w Europie jest upoważniony do sporządzania dokumentacji technicznej.
Niniejsza deklaracja ma zastosowanie do produktu opatrzonego znakiem CE.

DEKLARACJA ZGODNOŚCI Z WE

Oświadczamy na własną wyłączną odpowiedzialność, że Bezprzewodowy adapter USB podanego typu i oznaczony unikalnym kodem identyfikacyjnym *1) jest zgodny ze wszystkimi właściwymi wymogami dyrektyw *2) i norm *3). Dokumentacja techniczna w *4) – Patrz poniżej.
Menedżer Norm Europejskich przedstawicielstwa firmy w Europie jest upoważniony do sporządzania dokumentacji technicznej.
Niniejsza deklaracja ma zastosowanie do produktu opatrzonego znakiem CE.

Magyar

EK MEGFELELŐSÉGI NYILATKOZAT

A kizárólagos felelősségünkre kijelentjük, hogy az Vezeték nélküli fejlámpa, amely típus és egyedi azonosító kód *1) alapján azonosított, megfelel az irányelvek vonatkozó követelményeinek *2) és szabványainak *3). Műszaki fájl a *4) - Lásd alább.
Az EU képviseleti iroda európai szabványügyi menedzsere jogosult a műszaki dokumentáció összeállítására.
Jelen nyilatkozat a terméken feltüntetett CE jelzésre vonatkozik.

EK MEGFELELŐSÉGI NYILATKOZAT

A kizárólagos felelősségünkre kijelentjük, hogy az Vezeték nélküli USB adapter, amely típus és egyedi azonosító kód *1) alapján azonosított, megfelel az irányelvek vonatkozó követelményeinek *2) és szabványainak *3). Műszaki fájl a *4) - Lásd alább.
Az EU képviseleti iroda európai szabványügyi menedzsere jogosult a műszaki dokumentáció összeállítására.
Jelen nyilatkozat a terméken feltüntetett CE jelzésre vonatkozik.

Türkçe

AT UYGUNLUK BEYANI

Tip ve özel tanım koduyla *1) tanımlı Kablosuz Kafa Lambası'nın direktiflerin *2) ve standartların *3) tüm ilgili gereksinimlerine uygun olduğunu tamamen kendi sorumluluğumuz altında beyan ederiz. Teknik dosya *4)'dedir – Aşağıya bakın.
Avrupa'daki temsilcilik ofisindeki Avrupa Standartları Yöneticisi, teknik dosyayı derlemek için yetkilendirilmiştir.
Beyan, üzerinde CE işareti bulunan ürünler için geçerlidir.

AT UYGUNLUK BEYANI

Tip ve özel tanım koduyla *1) tanımlı Kablosuz USB Adaptörü'nün direktiflerin *2) ve standartların *3) tüm ilgili gereksinimlerine uygun olduğunu tamamen kendi sorumluluğumuz altında beyan ederiz. Teknik dosya *4)'dedir – Aşağıya bakın.
Avrupa'daki temsilcilik ofisindeki Avrupa Standartları Yöneticisi, teknik dosyayı derlemek için yetkilendirilmiştir.
Beyan, üzerinde CE işareti bulunan ürünler için geçerlidir.

Русский

ДЕКЛАРАЦИЯ СООТВЕТСТВИЯ ЕС

Мы с полной ответственностью заявляем, что беспроводной налобный фонарь, идентифицируемый по типу и соответствующему идентификационному коду *1), отвечает всем соответствующим требованиям директив *2) и стандартов *3). Техническая документация в *4) – см. ниже.
Менеджер по европейским стандартам в представительстве в Европе уполномочен составлять техническую документацию.
Данная декларация относится к изделиям, на которых имеется маркировка CE.

ДЕКЛАРАЦИЯ СООТВЕТСТВИЯ ЕС

Мы с полной ответственностью заявляем, что беспроводной адаптер USB, идентифицируемый по типу и соответствующему идентификационному коду *1), отвечает всем соответствующим требованиям директив *2) и стандартов *3). Техническая документация в *4) – см. ниже.
Менеджер по европейским стандартам в представительстве в Европе уполномочен составлять техническую документацию.
Данная декларация относится к изделиям, на которых имеется маркировка CE.

*1) UB18DKL C351098S BSL18UA C351096S
*2) 2014/35/EU, 2014/30/EU, 2011/65/EU
*3) For UB18DKL
EN55015:2013
EN61547:2009
EN62471:2008
EN62493:2010
EN60529:1991+A2:2013
IEC62778:2014

For BSL18UA
EN60950-1:2006+A2:2013
EN55032:2012+AC:2013
EN55024:2010

*4) Representative office in Europe
Hikoki Power Tools Deutschland GmbH
Siemensring 34, 47877 Willich, Germany

Head office in Japan
Koki Holdings Co., Ltd.
Shinagawa Intercity Tower A, 15-1, Konan 2-chome,
Minato-ku, Tokyo, Japan

31. 7. 2019
Naoto Yamashiro
European Standard Manager

31. 7. 2019
A. Nakagawa
Corporate Officer

Koki Holdings Co., Ltd.

907
Code No. C99714156 NA
Printed in China